居室仕様

外観姿図

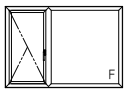

【既設窓】:引違い窓:二重窓 例:トワイエル WHP-1E
【新設窓】:トリプルガラス樹脂窓 たてすべり出し窓+FIX窓(2連窓)

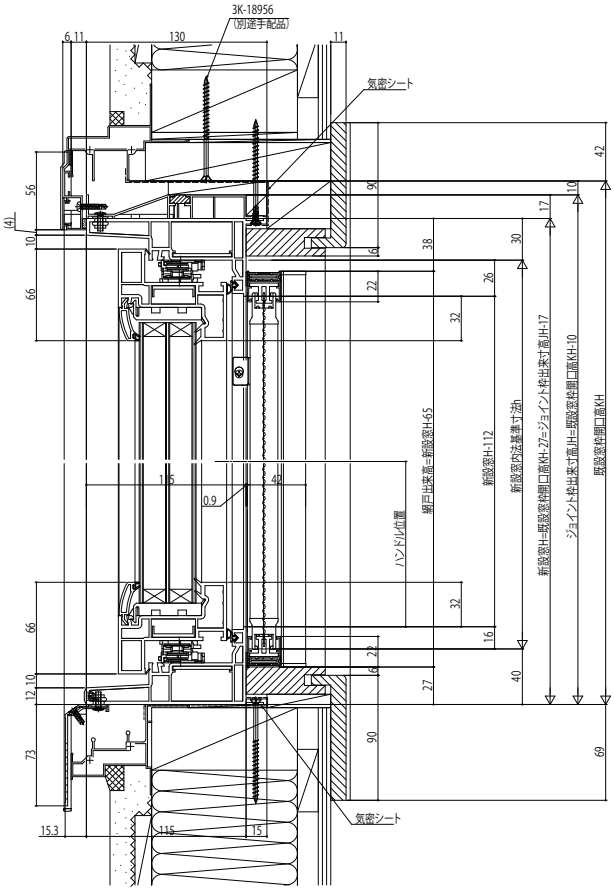

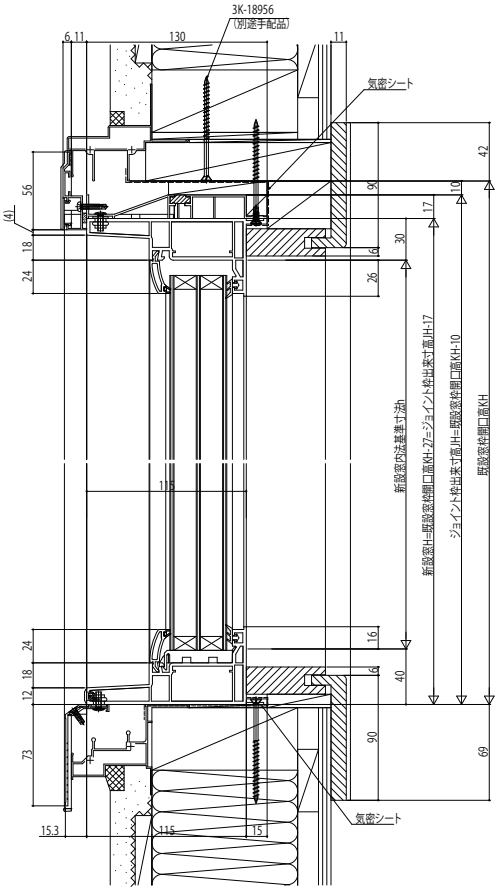

網戸を取付ける場合、網戸取付スペースを確保してください。
(たてすべり出し窓・すべり出し窓)

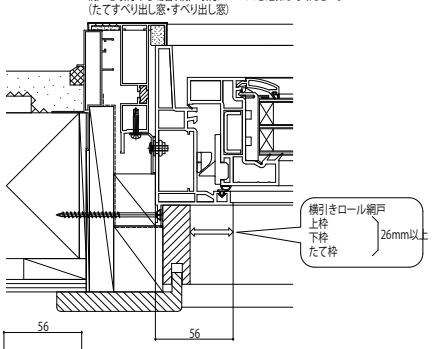
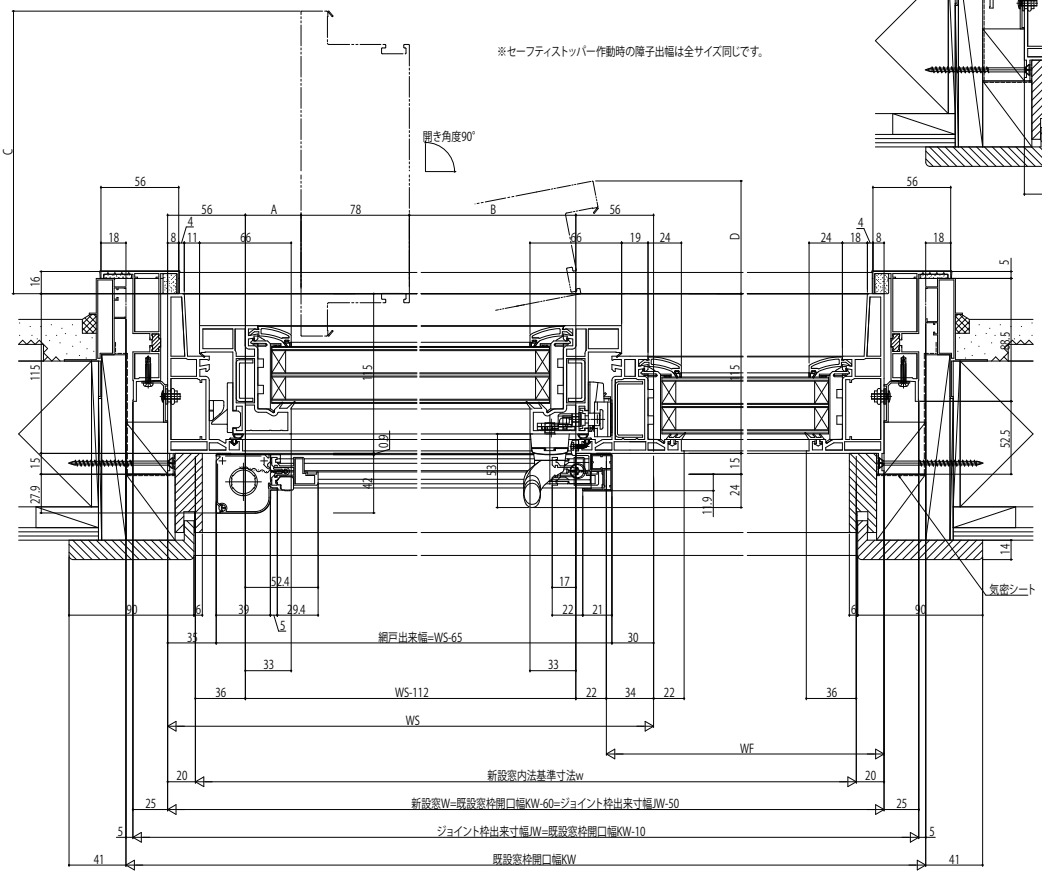
※セーフティストッパー作動時の障子出幅は全サイズ同じです。