## ■引違い窓 テラスタイプ ジョイント窓対応枠 2×4

内観姿図

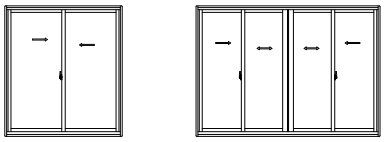

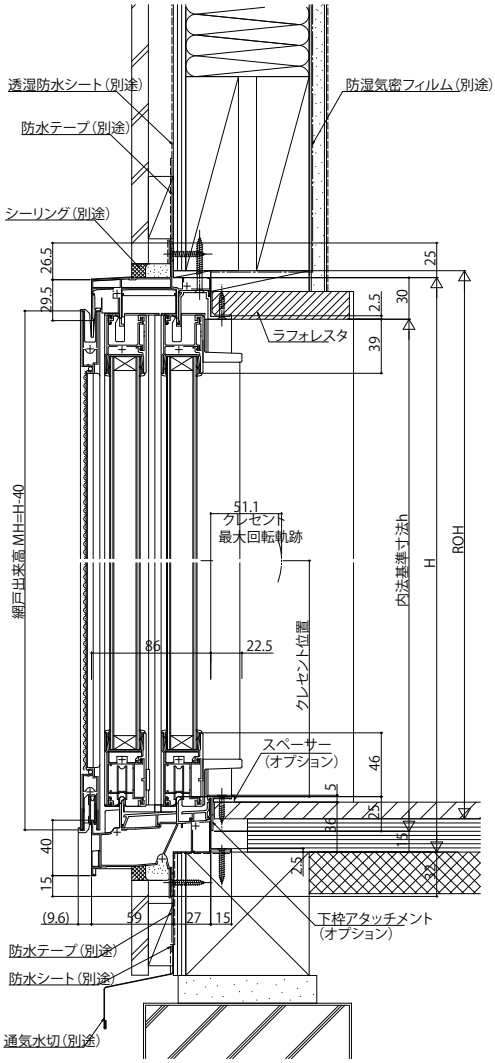


※ROH／ROW寸法は納まりによって異なります。
規格表の数値は参考値です。納まり図の数値とは異なります。

●上框
h=18・20、W>1900の場合
h=22・24の場合

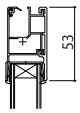

●下框
h=18・20、W>1900の場合
h=22・24の場合

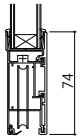

●戸先框
h=18・20、W>1900の場合
h=22・24の場合

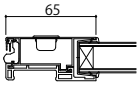

### ●単純段差下枠仕様の場合

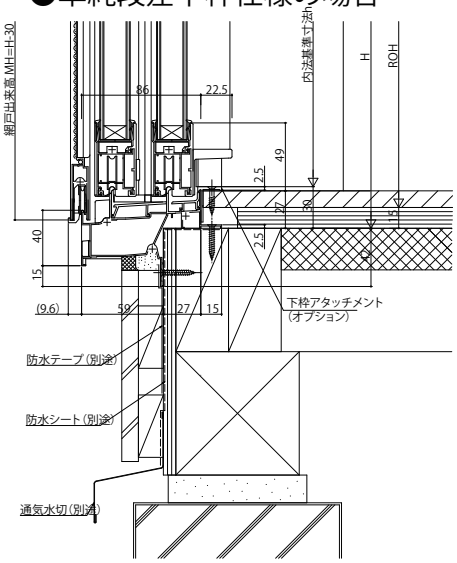


（床構造用合板の厚さ）＋（床材の厚さ）は、
４３mmを超えないようにしてください。

### ●4枚建突合せ部

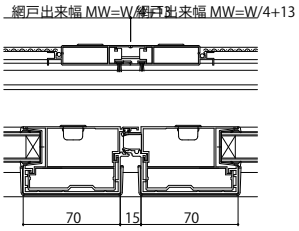


### ●内召合框
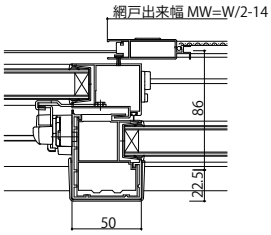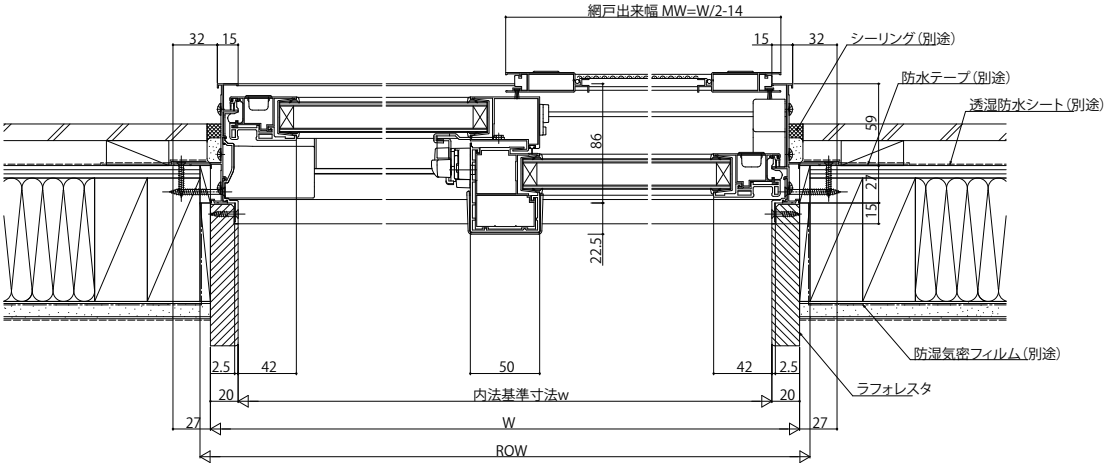
h=18・20、W>1900の場合
h=22・24の場合