■内倒し窓

●固定網戸XMFを取付けた場合
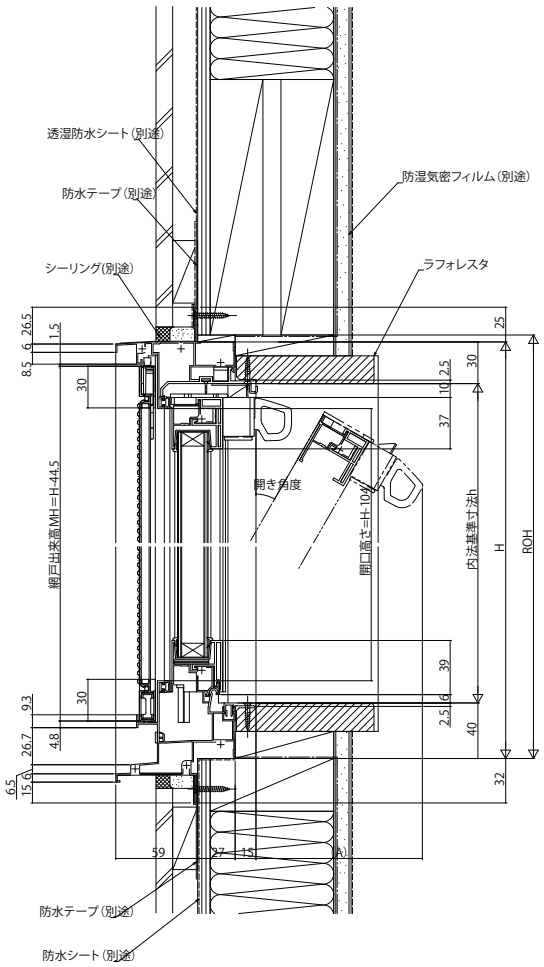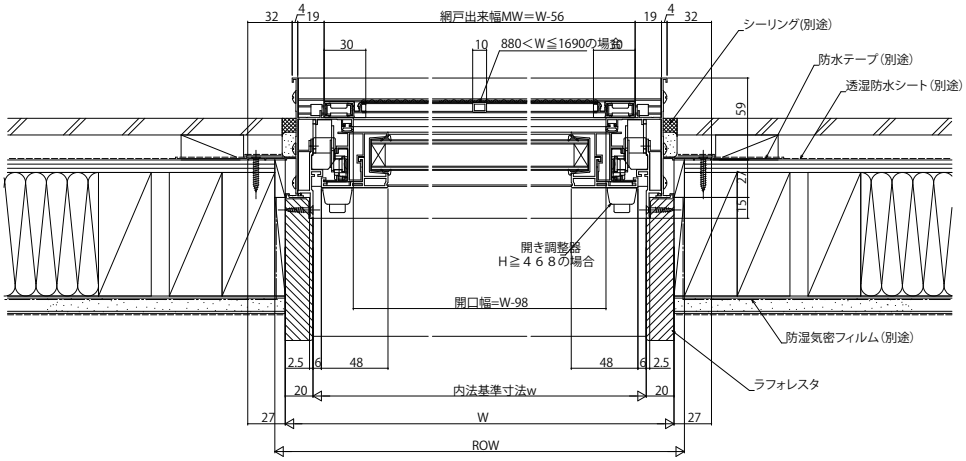
内観姿図