■シャッター付引違い窓 手動シャッター・リモコンシャッター 窓タイプ

●手動シャッターの場合
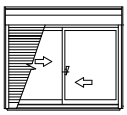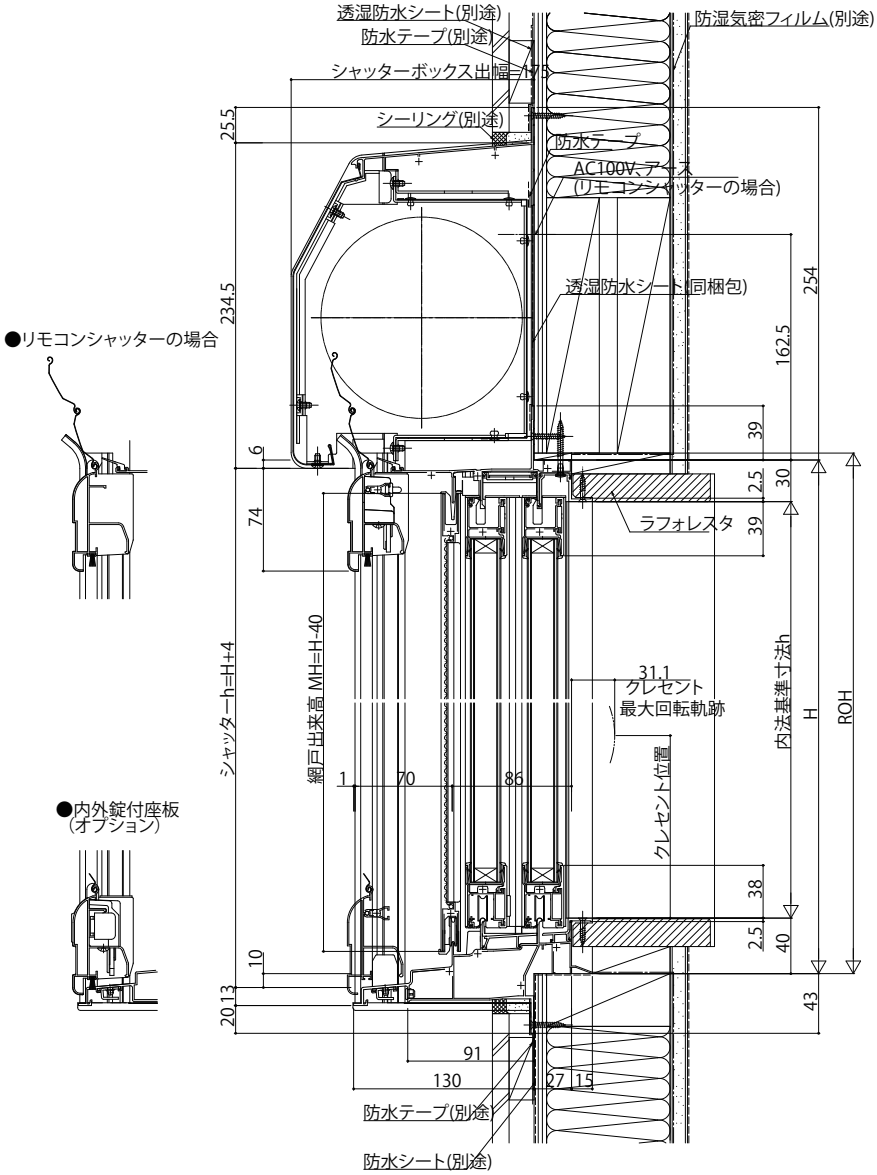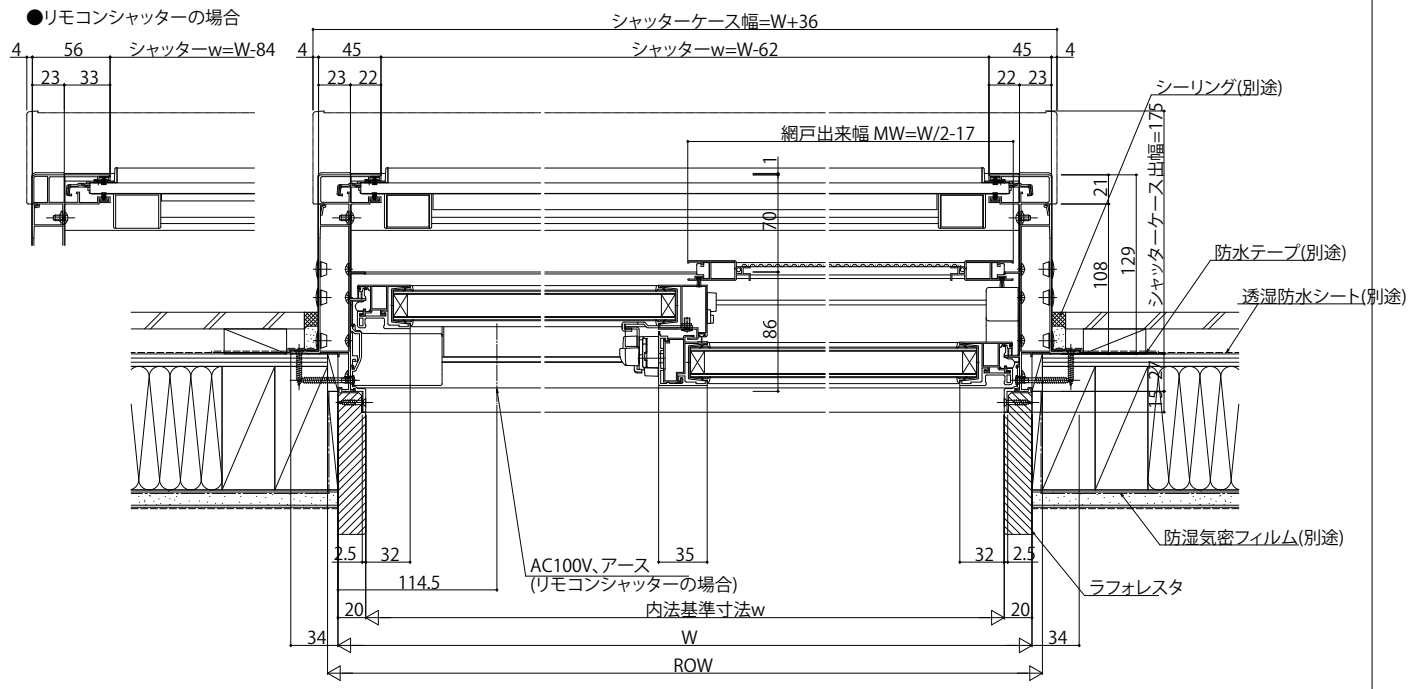
外観姿図