エピソード 下枠ノンレール引違い用シャッター

■下枠ノンレール引違い用シャッター リモコンスリットシャッターGR 単純段差下枠仕様 2×4

●「リウッドデッキ」との組合せの場合
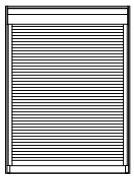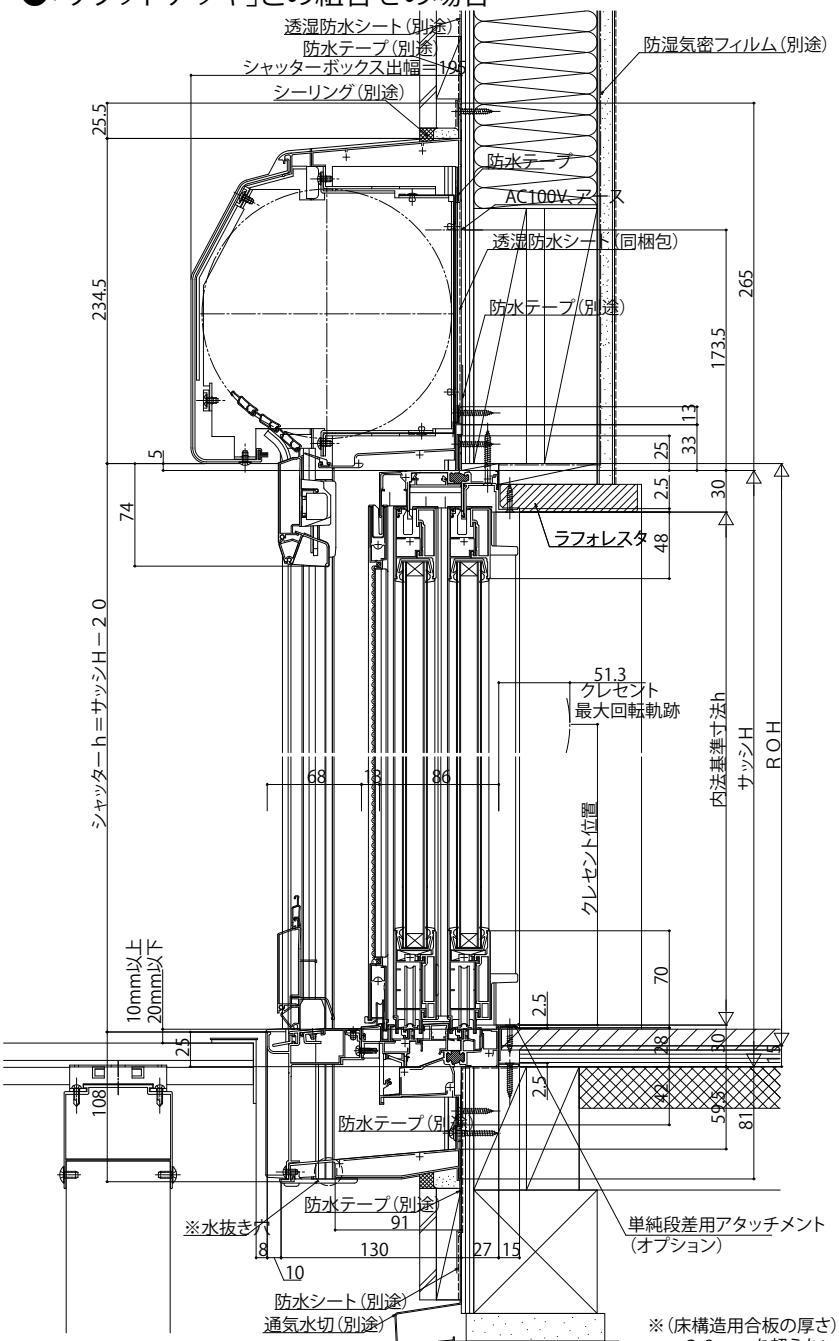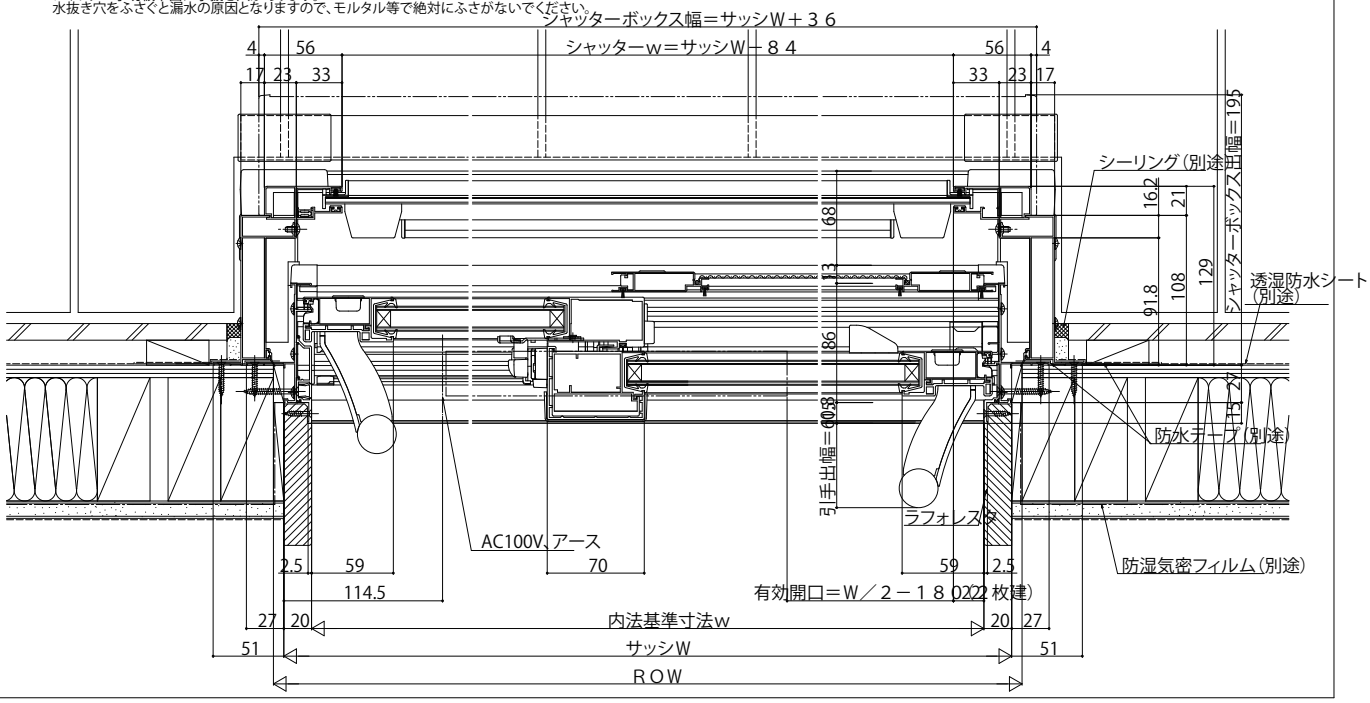
外観姿図