木質インテリア建材「ラフォレスタ」室内ドア 木質枠(ピボット)

■片開ドア・トイレドア・親子ドア・ペットドア ケーシングタイプ 枠見込140

●たて断面図

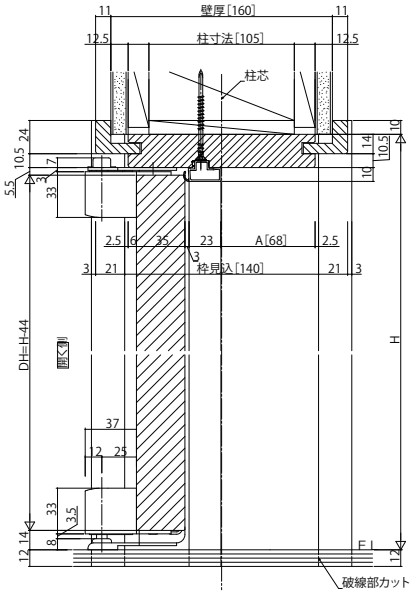

[床後貼]
●薄沓摺(シート)

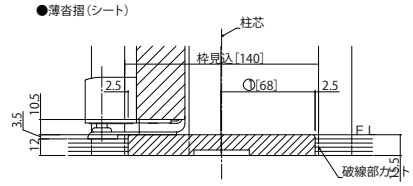

[床後貼]
●段沓摺(シート)

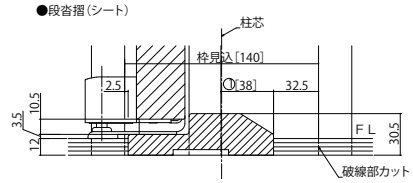

[床先貼]
●埋込沓摺(アルミ)

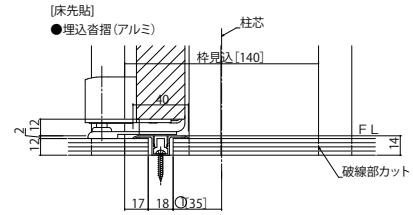

姿図

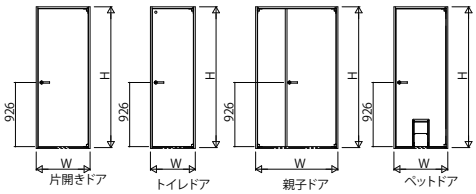

●横断面図(片開きドア・トイレドア・ペットドア)

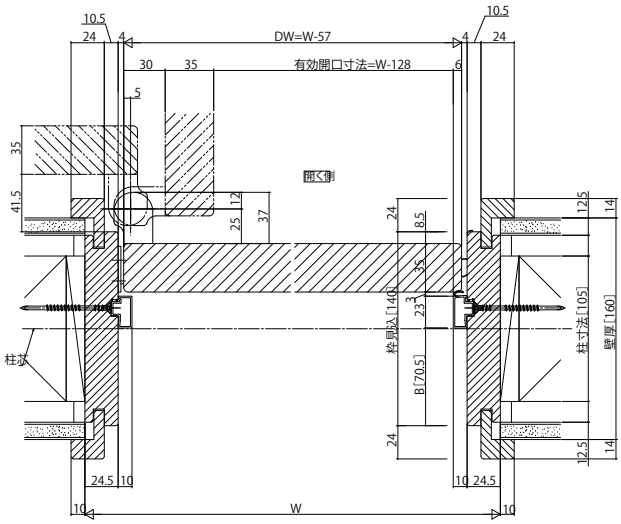
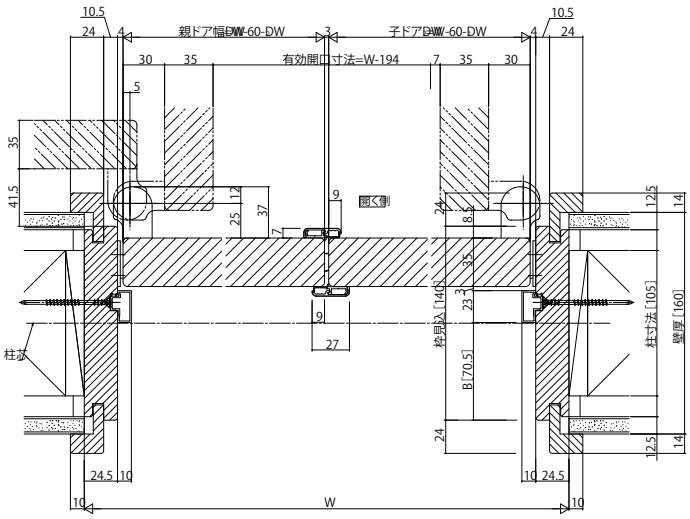
●横断面図(親子ドア)