■片開きドア・トイレドア・親子ドア・ペットドア
ケーシングタイプ

<右勝手の場合>

※【　　】内は枠見込110の場合の寸法です。
枠見込140の場合は"寸法対応表"をご参照ください。

姿図

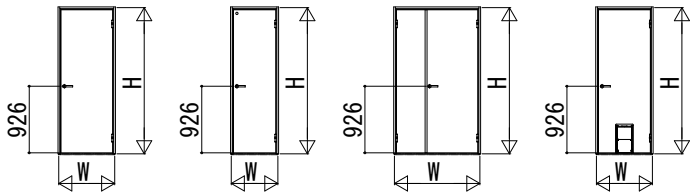

●たて断面図

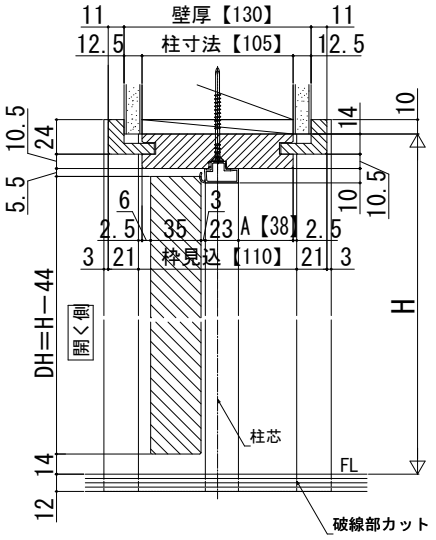

基本寸法表

		片開き・トイレ・ペット						親子
基本寸法（mm）	W呼称	064	073	075	077	082	087	118
	W（DW）	648（591）	733（676）	752（695）	778（721）	823（766）	878（821）	1188（721／407）
	有効開口	523.5	608.5	627.5	653.5	698.5	753.5	1001
	H呼称	20						
	H（HD）	2033（1989）						

※サイズ設定の詳細については、規格表ページをご参照ください。

寸法対応表

枠見込		110	140
壁厚（対称）		130（105～143）	160（144～193）
柱寸法		105	105
寸法	A	38	68
	B	40.5	70.5

DW、有効開口、DH寸法算出公式

片開き・トイレ・ペッ	親子　DW1：親扉　DW2：子扉
DW＝W−57	DW1＝W−60−DW2（DW2＝W−60−DW1）
DH＝H−44	DH＝H−44
有効開口＝W−124.5	有効開口＝W−187

［床後貼］　※取付位置：柱芯基準

・薄沓摺（シート）

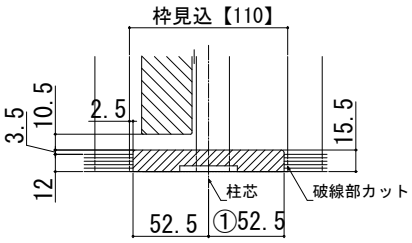

・段沓摺（シート）

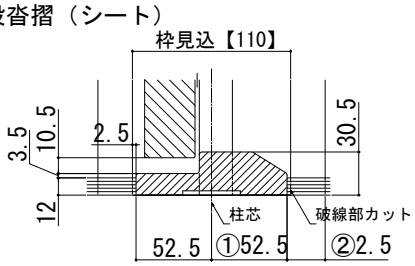

［床先貼］　※取付位置：柱芯基準

・埋込沓摺（アルミ）

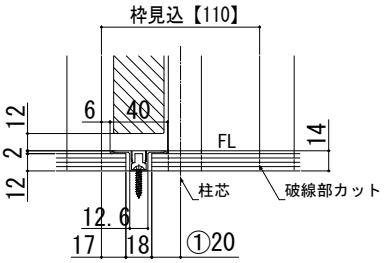

沓摺取付位置

床施工	沓摺タイプ	取付位置	①	②
床後貼	薄沓摺（シート）	枠見込110	52.5	―
		枠見込140	67.5	―
	段沓摺（シート）	枠見込110	52.5	2.5
		枠見込140	37.5	32.5
床先貼	埋込段沓摺（アルミ）	枠見込110	20	―
		枠見込140	35	―

●横断面図（片開きドア･トイレドア･ペットドア）

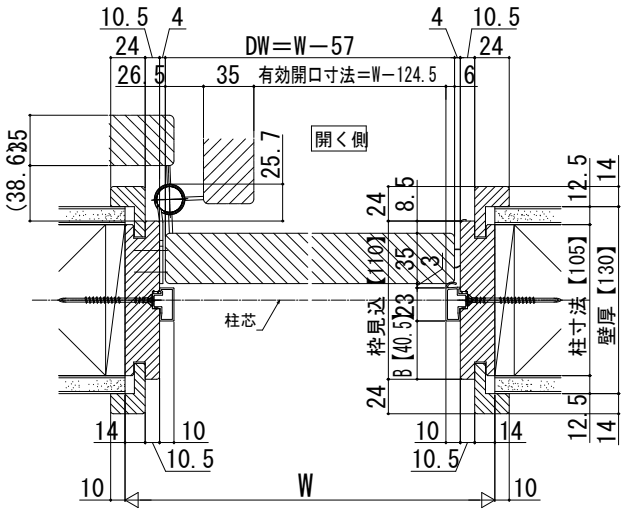
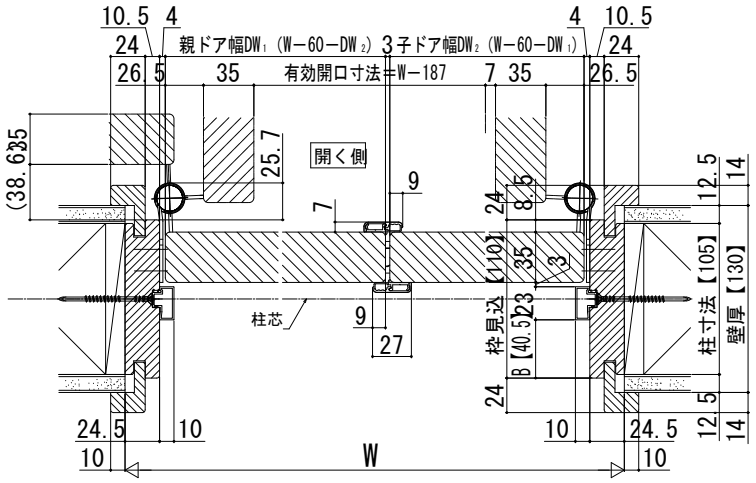
●横断面図（親子ドア）