■片引き戸(錠無・錠付)・トイレ片引き戸
ノンケーシングタイプ 枠見込156

姿図

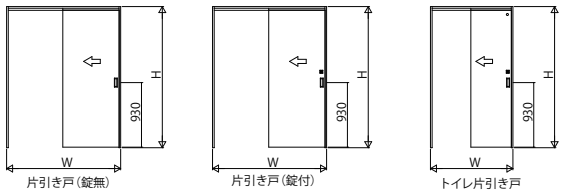

●たて断面図

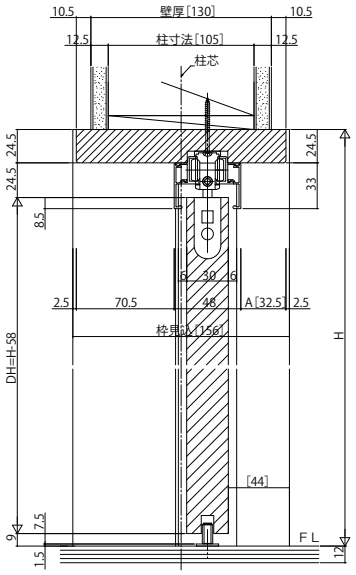

●上吊りタイプ専用床見切(アルミ)使用時の床貼込み寸法

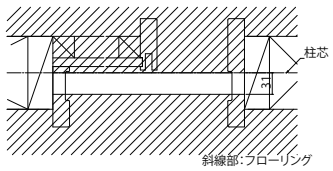

[床先貼]
●埋込敷居(アルミ)枠見込:171

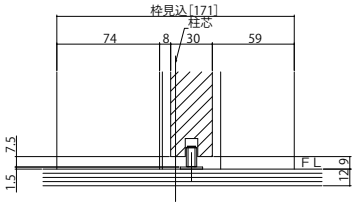

[床先貼]
●埋込敷居(アルミ)枠見込:186

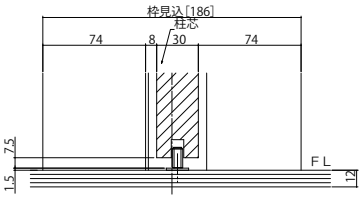

[床先貼]
●上吊りタイプ専用見切(アルミ)

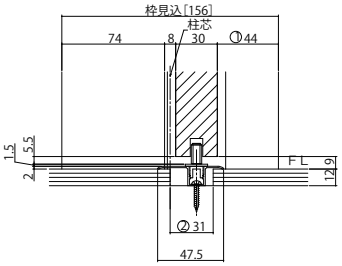

●横断面図

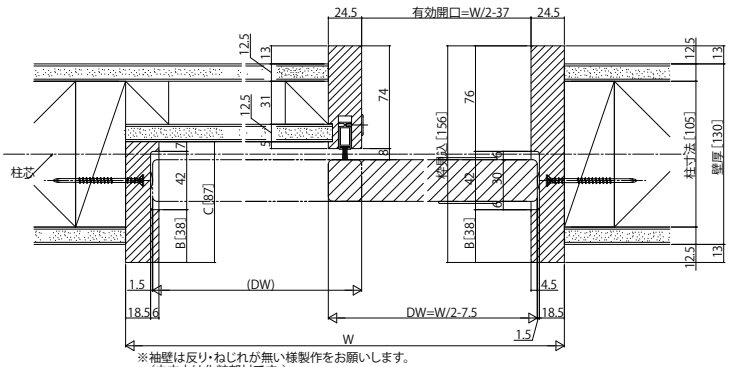

※袖壁は反り・ねじれが無い様製作をお願いします。
(中方立は化粧部材です。)