木質インテリア建材「ラフォレスタ」室内引戸 上吊りタイプ

■片引込み戸
ノンケーシングタイプ 枠見込186

●たて断面図

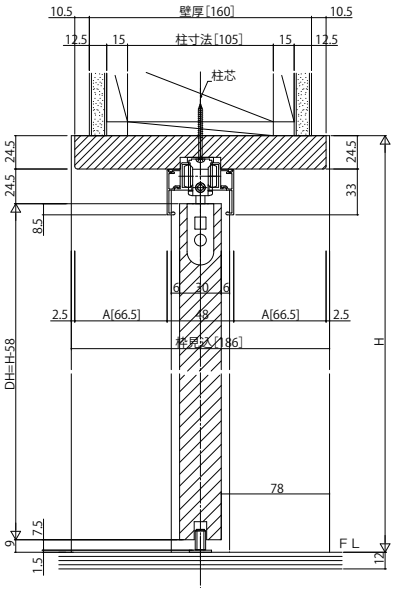

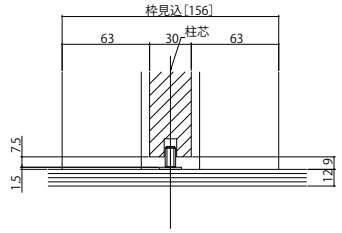

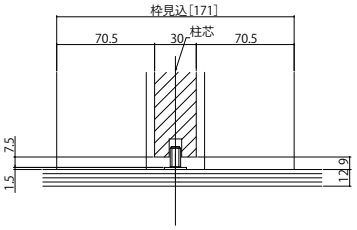

●上吊りタイプ専用床見切(アルミ)

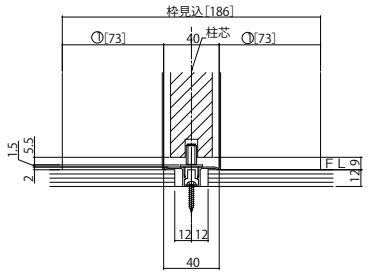

●上吊りタイプ専用床見切(アルミ)使用時の床貼込み寸法

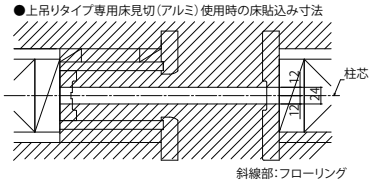

斜線部:フローリング

姿図

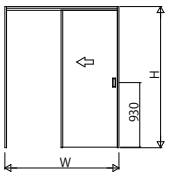

●横断面図
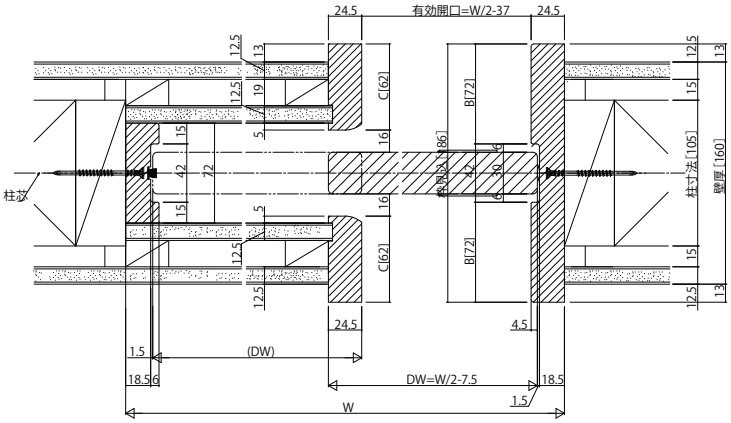
※袖壁は反り・ねじれが無い様製作をお願いします。
(中方立は化粧部材です。)