【既設ドア】半外付型

(例)既設ドア：勝手口ドア2KD
新設ドア：アルミタイプ(カバー枠) 通風ドア(横格子)／土間納まり
外部モール：あり
内額縁：55
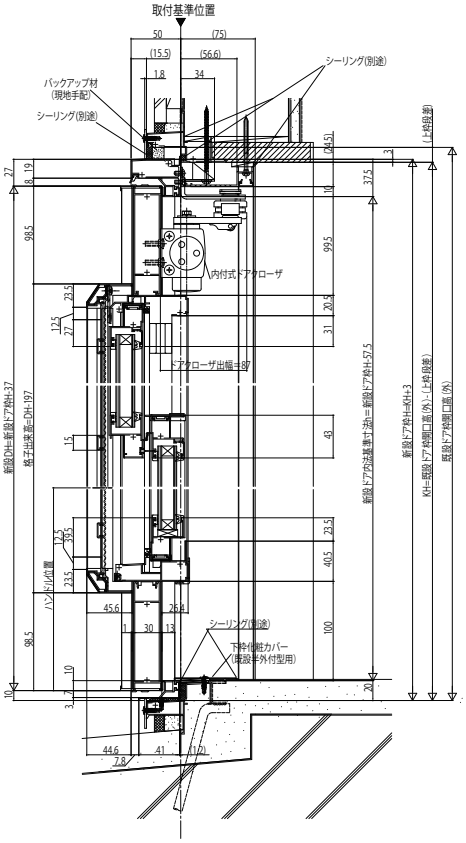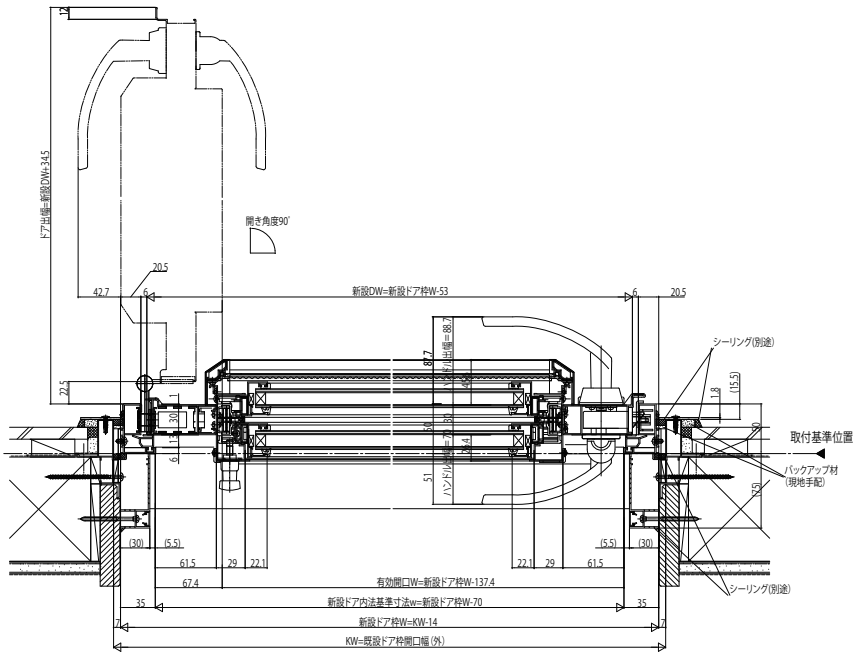
外観姿図