アルミ階段 踊り場部手すり

■アルミ階段
■踊り場部手すり

●たて格子タイプ

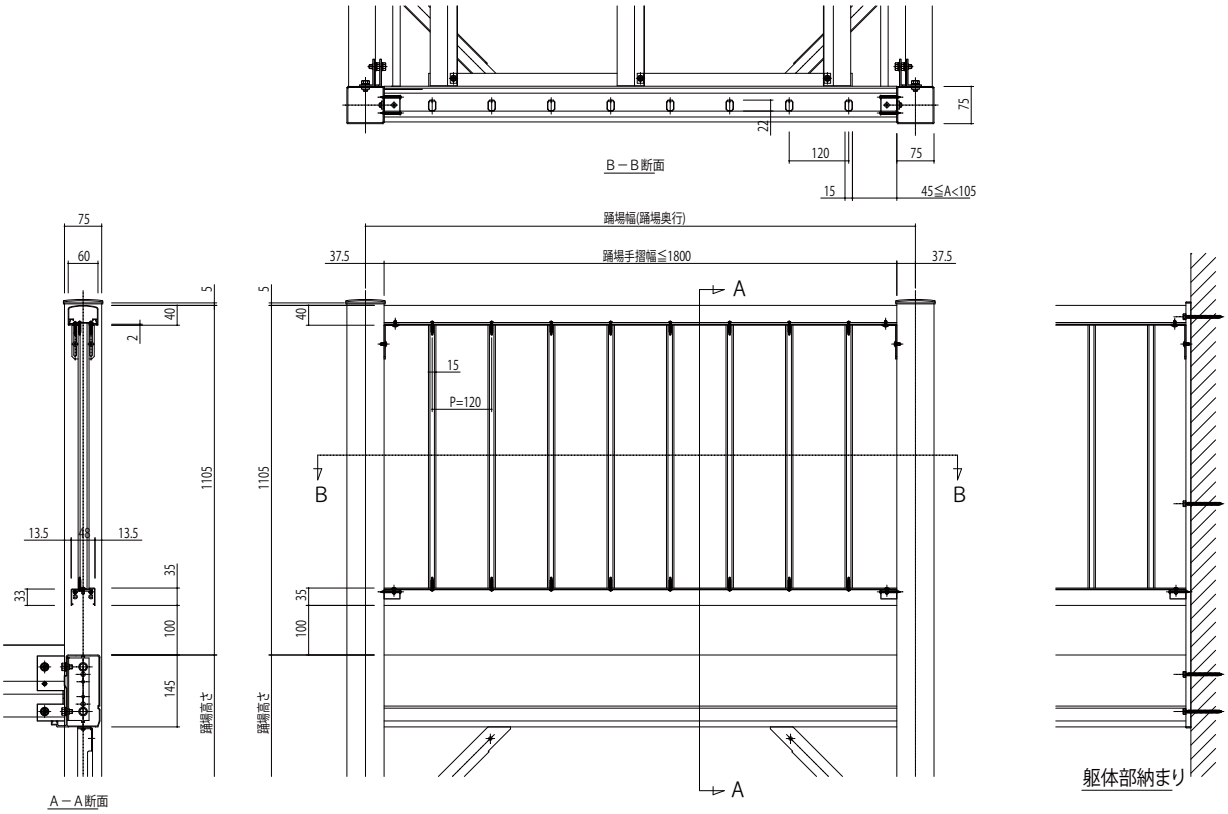
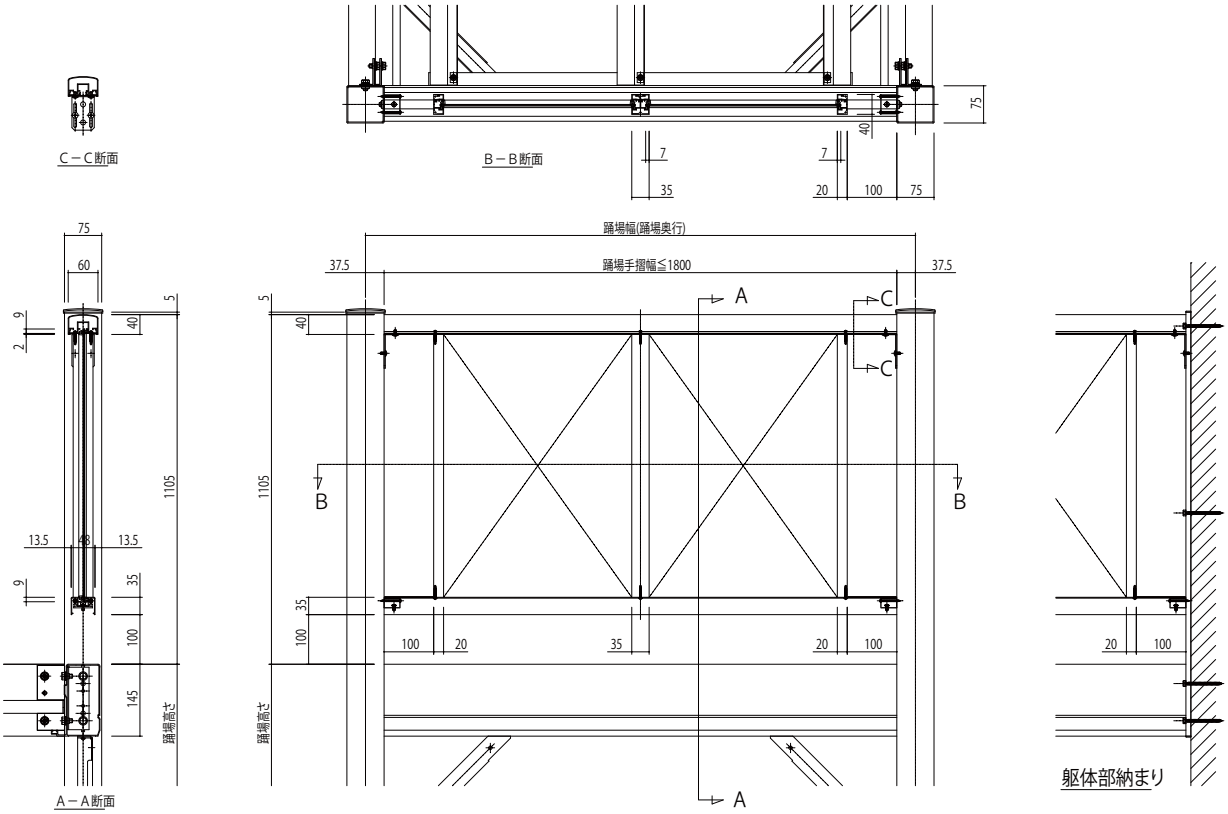
●パネルタイプ