ルシアス バルコニー 持ち出し式（柱芯納まり）

■ルシアス バルコニー 持ち出し式（柱芯納まり）
■桁隠しなし 横格子
■下枠フラット引違い窓対応
■側面図

●妻梁部

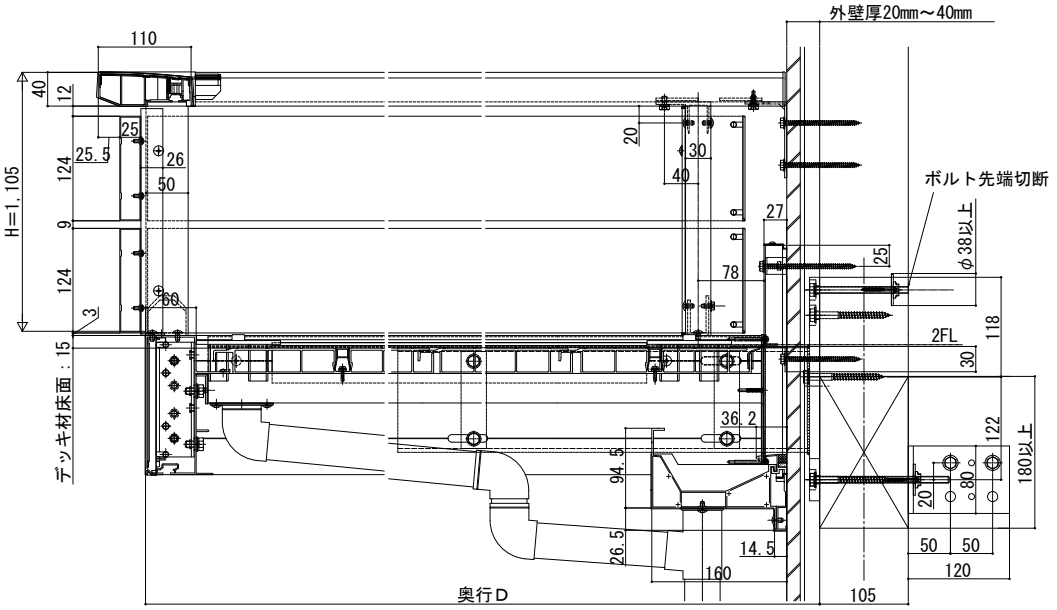

●根太部（外壁前）

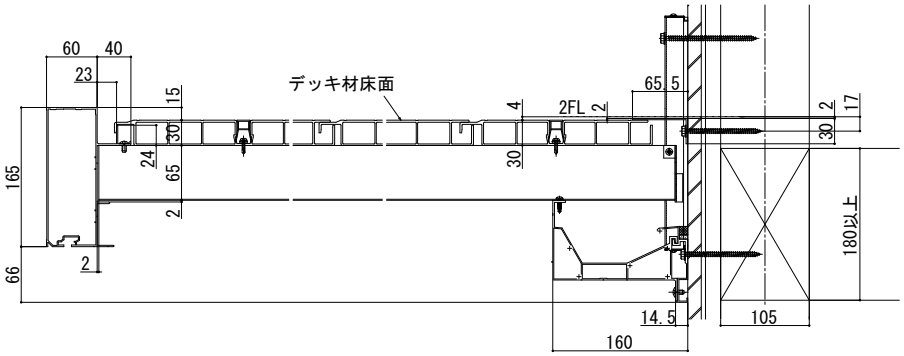
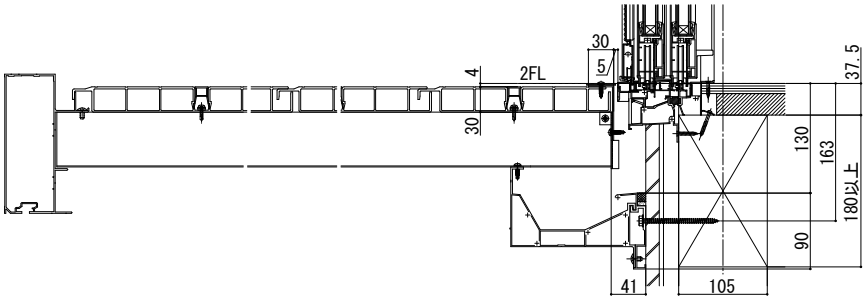
●根太部（窓前部）