シンプルモダン 上吊りひさし

■シンプルモダン 上吊りひさし

■側面図

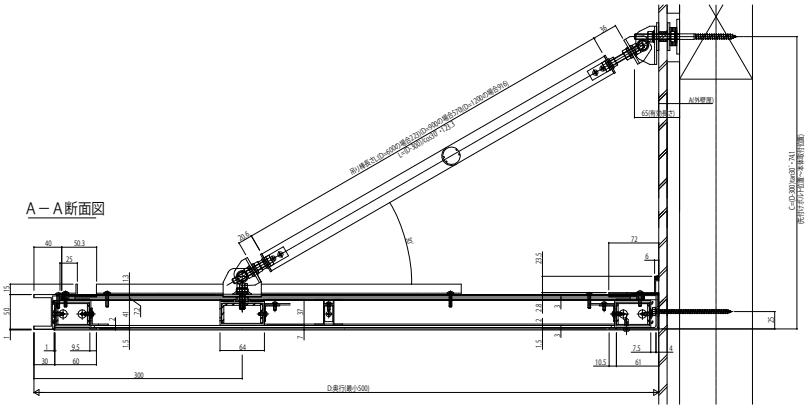

■正面図

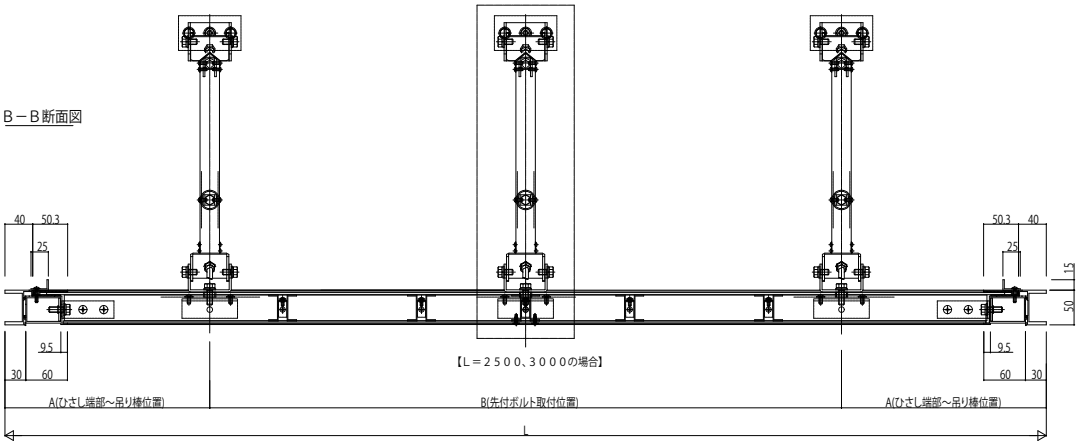
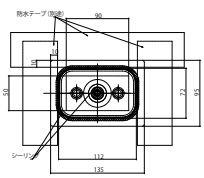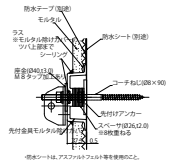
■先付金具モルタル除けカバー