防火ドアG シリーズ アパート用玄関ドア

■D2仕様

※本商品は土間納まり専用商品です。

●ALC納まり参考例

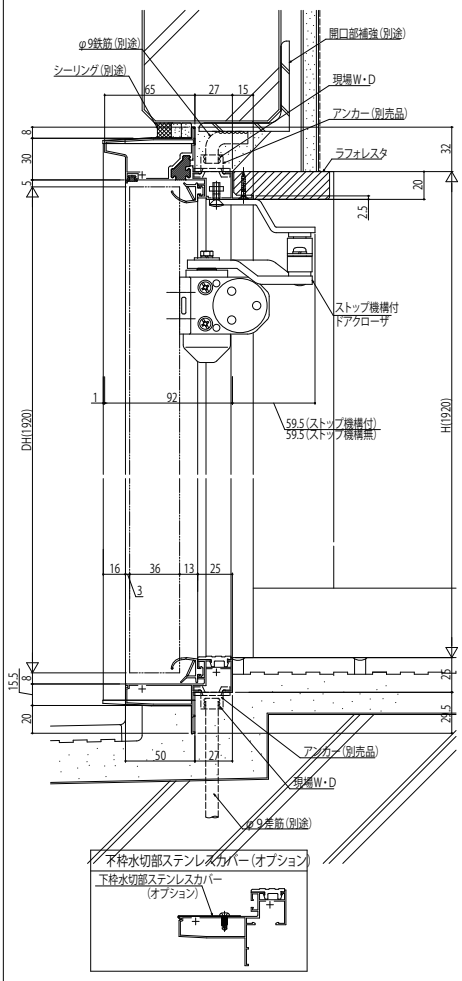

外観姿図

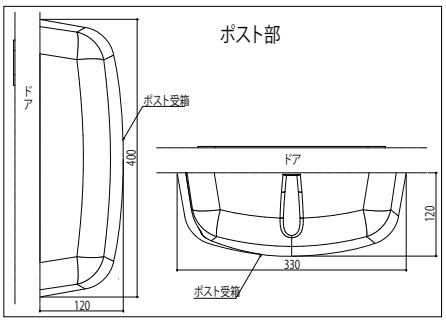

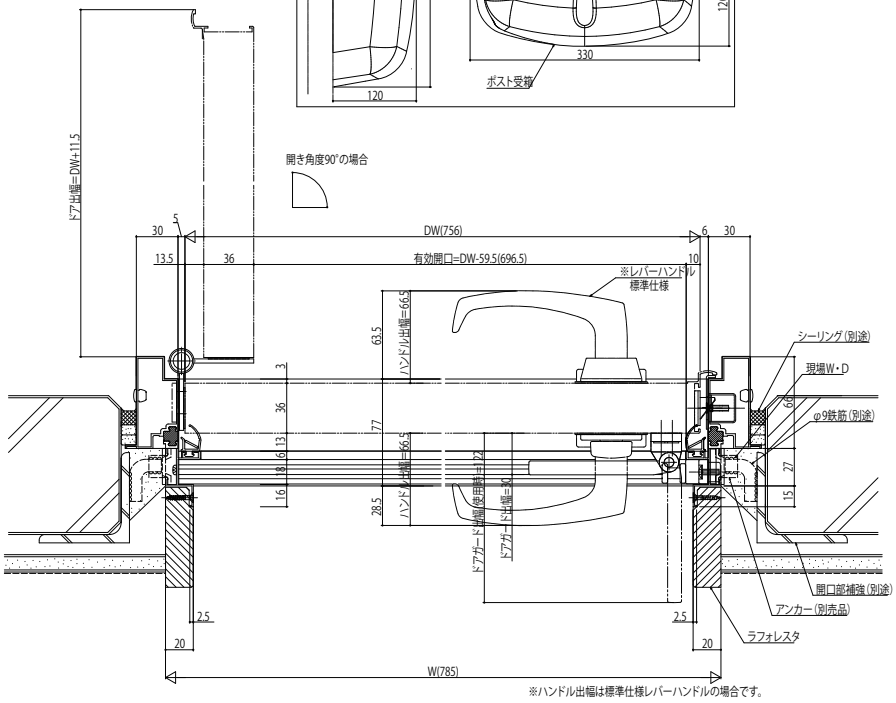

※ハンドル出幅は標準仕様レバーハンドルの場合です。

●RC納まり参考例

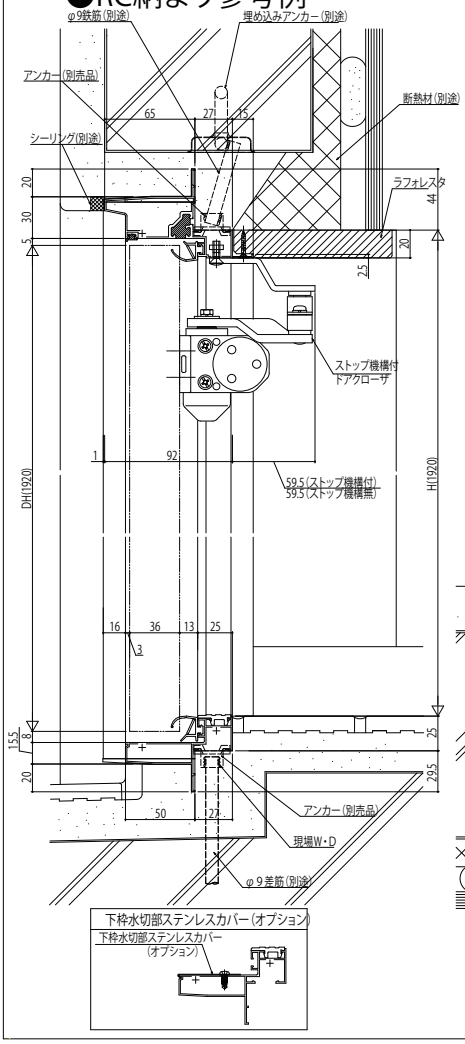

外観姿図

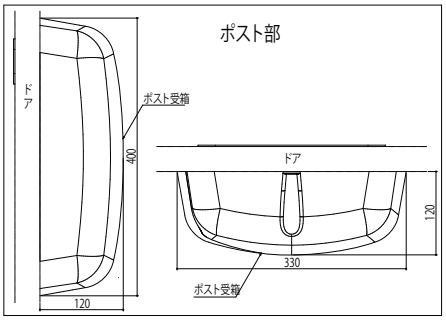

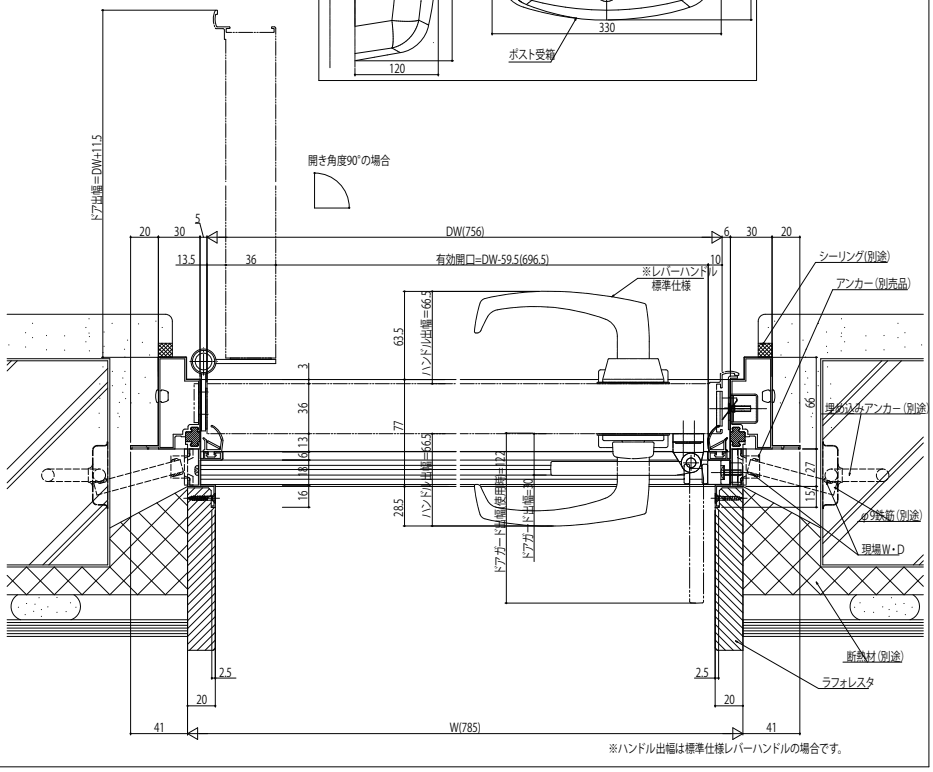

※ハンドル出幅は標準仕様レバーハンドルの場合です。