エピソードNEO-R たてすべり出し窓 カムラッチハンドル仕様 2×4

■たてすべり出し窓 カムラッチハンドル仕様

●上げ下げロール網戸 XMWを取付けた場合

内観姿図

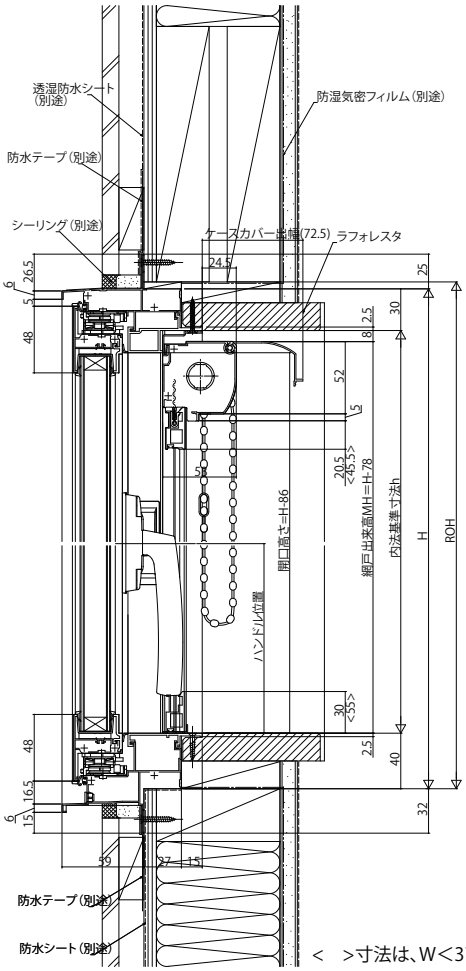

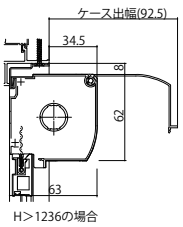

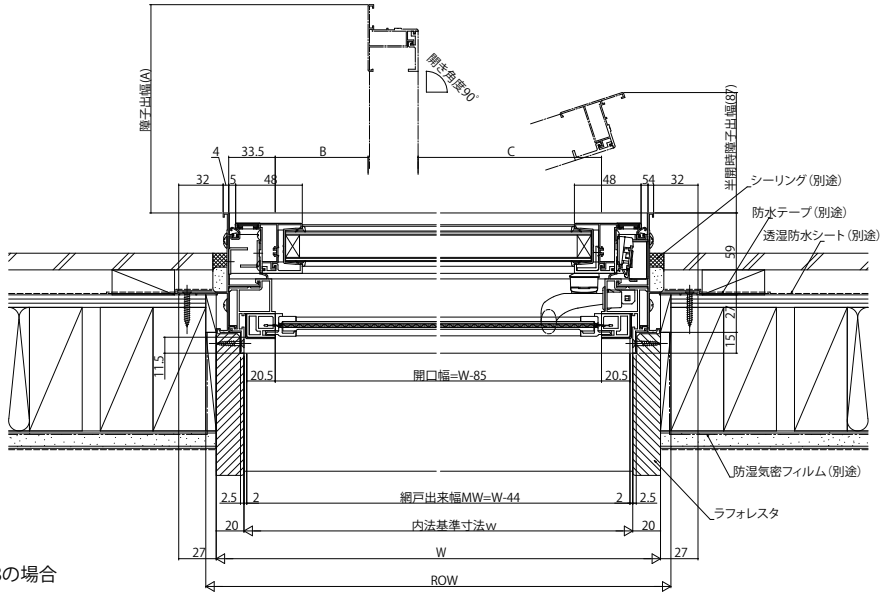

＜　＞寸法は、W＜378の場合

●横引きロール網戸XMYを取付けた場合

内観姿図

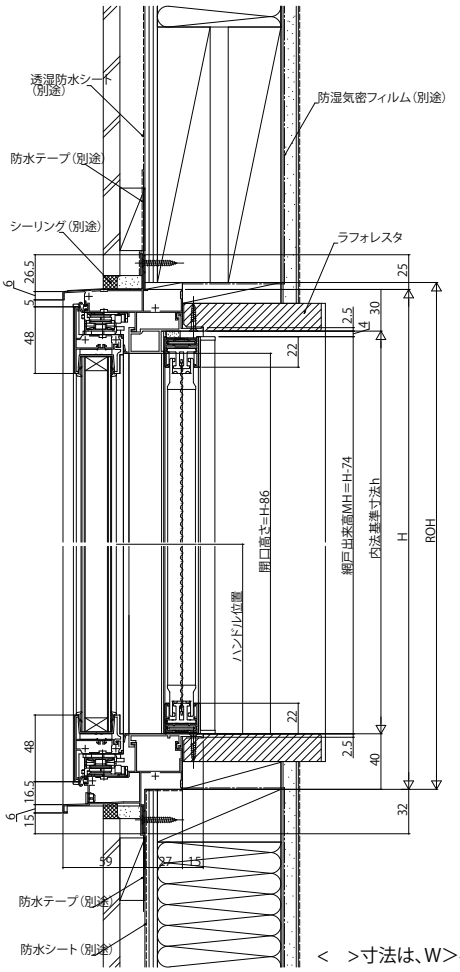

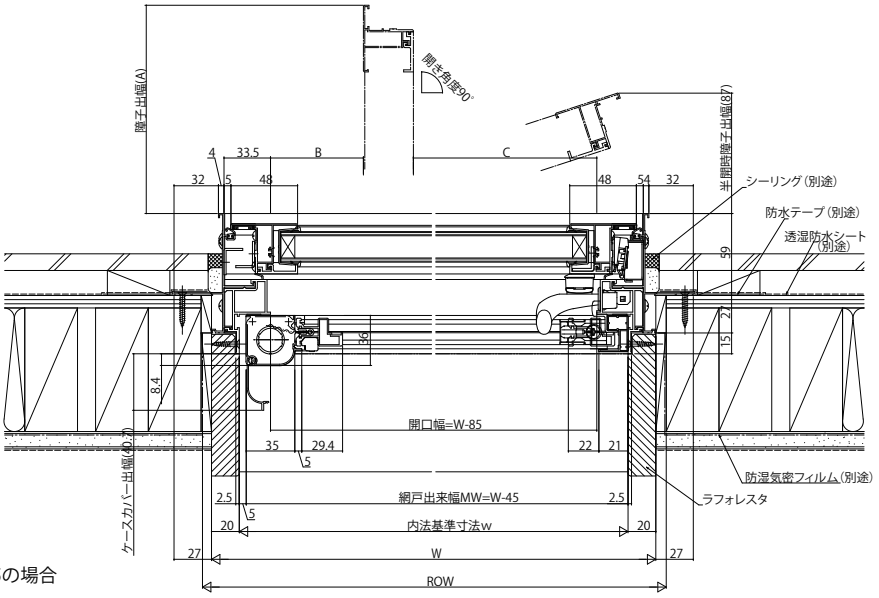

＜　＞寸法は、W＞405の場合