APW 330 アングル付 たてすべり出し窓＋FIX段窓

在来

内観姿図

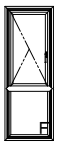

■たてすべり出し窓＋ＦＩＸ段窓　グレモンハンドル仕様

- ●アングル付
- ●窓額縁納まり
- ●上げ下げロール網戸 XMWを取付けた場合

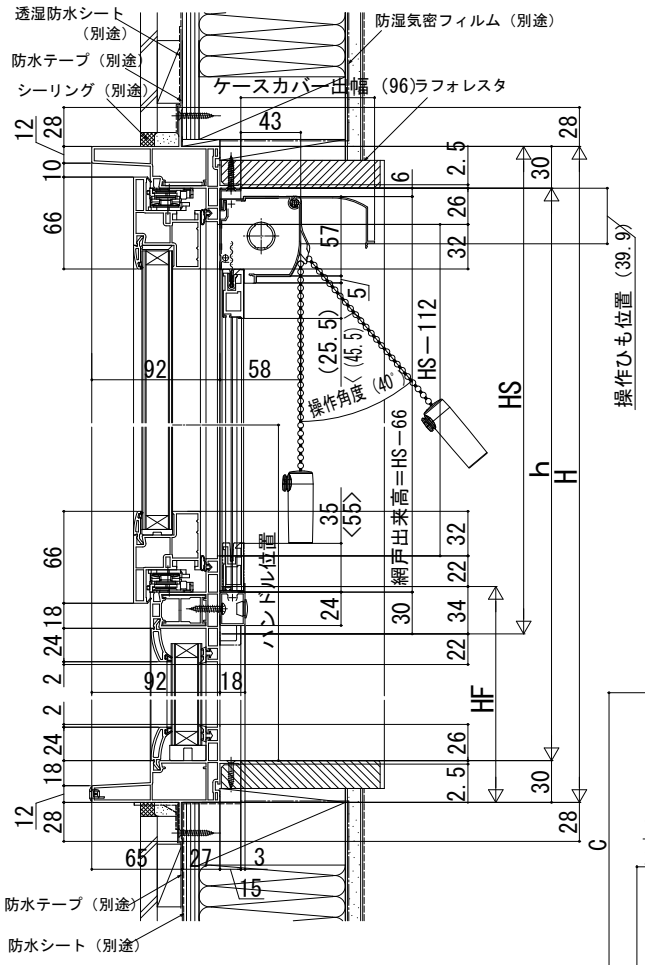

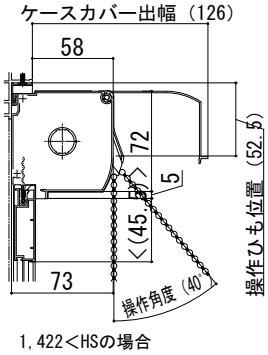

注意事項

〔Ｈ≧1,870の場合について〕
サッシＨ≧1,870も窓タイプです。（テラスタイプではありません。）
ガラス割れなどの事故を未然に防ぐため、フロア面から少し立ち上げて
ガラス面とフロア面が同じにならないように配慮してください。
〔上げ下げロール網戸について〕
＜　＞寸法は、W＜405または1,422＜HSの場合。

※セーフティストッパー作動時の障子出幅は
全サイズ同じです。

●たてすべり出し窓部

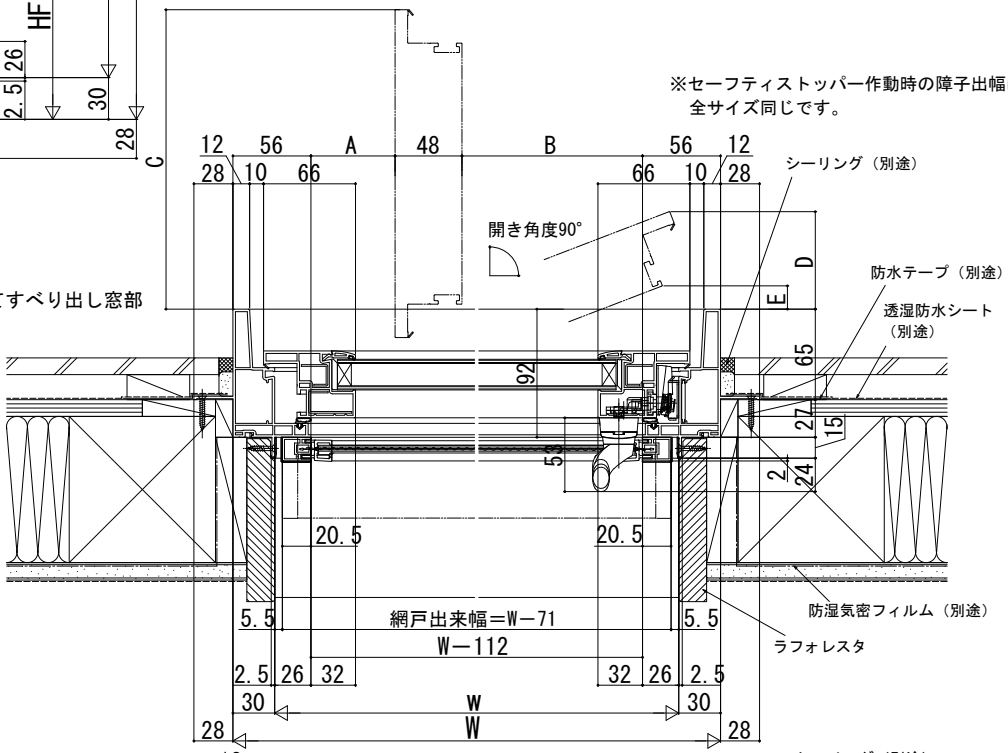
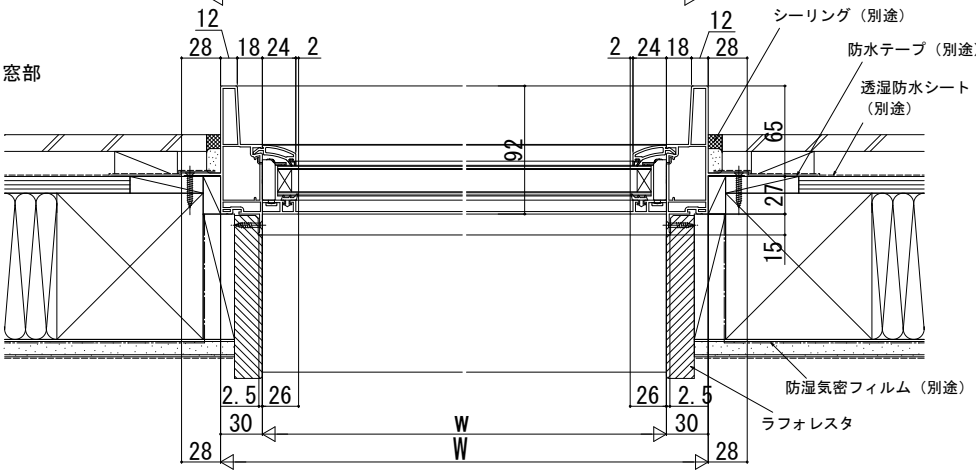
●ＦＩＸ窓部