■たてすべり出し窓+FIX連窓 グレモンハンドル仕様

●アングル無
●膳板・クロス納まり
●横引きロール網戸 標準タイプを取付けた場合
●2連窓

内観姿図

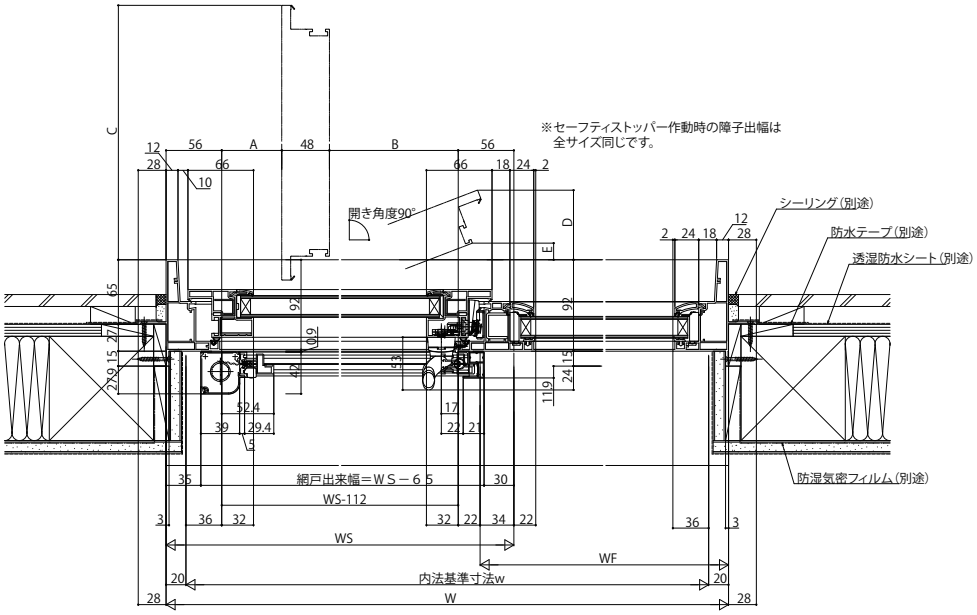

注意事項
〔横引きロール網戸について〕
・内装および額縁が干渉しないように納まり寸法をご参照ください。
→納まり詳細○○ページ

●3連窓

内観姿図

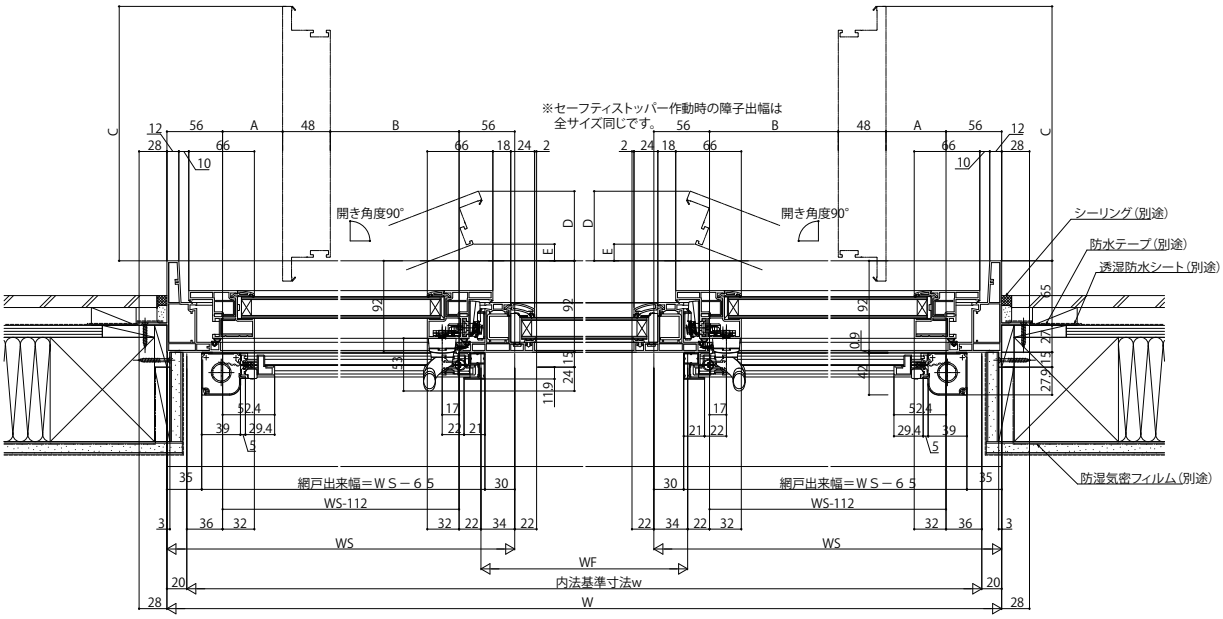

注意事項
〔横引きロール網戸について〕
・内装および額縁が干渉しないように納まり寸法をご参照ください。
→納まり詳細○○ページ