APW511 大開口スライディング(複層ガラス) 2×4

■片引き窓 単純段差下枠仕様

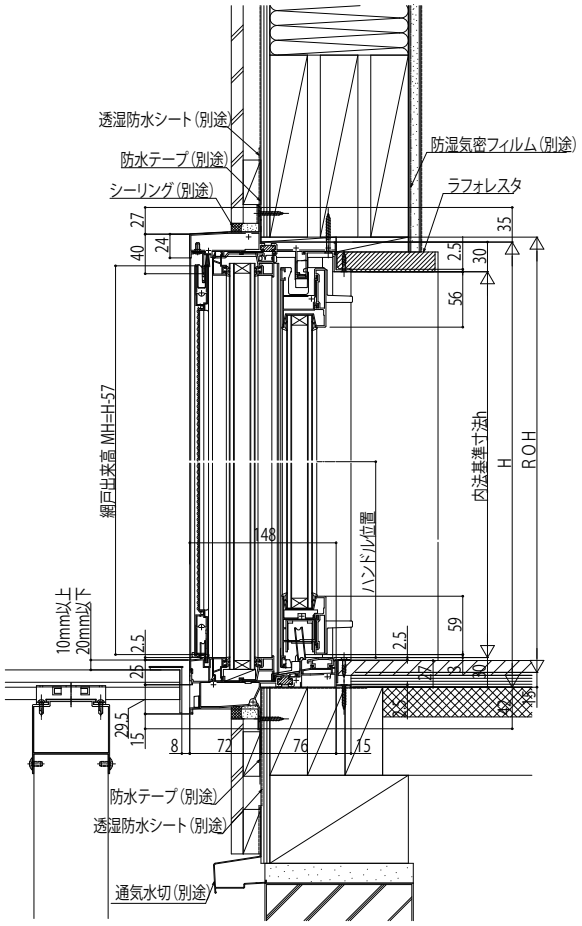

内観姿図

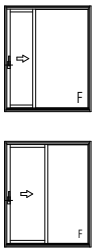

※リウッドデッキ200を施工した納まり例です。
※下枠前面に排水弁があります。漏水の原因となりますので、モルタル等で絶対にふさがないでください。
※下枠アタッチメントは、下枠レール上端よりも上がらないようにしてください。
障子吊り込み、取外しが出来ない恐れがあります。

●偏芯タイプ

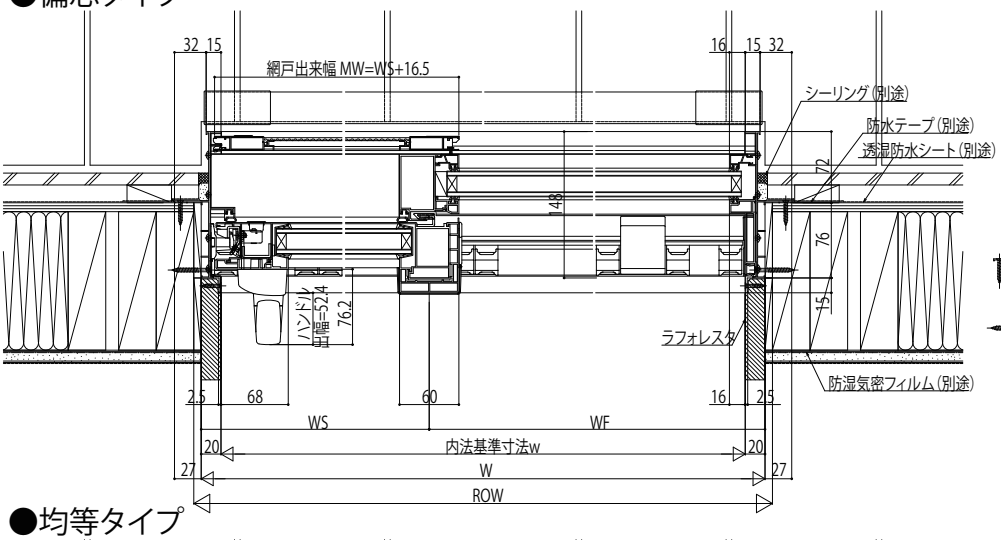

●偏芯タイプ 有効開口

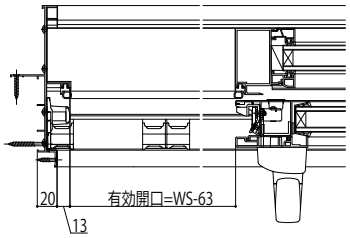

●均等タイプ

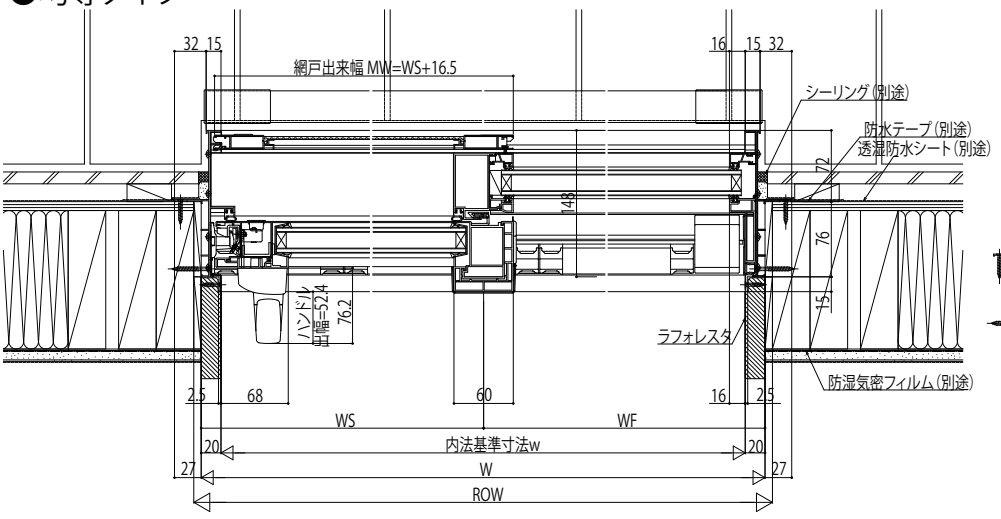
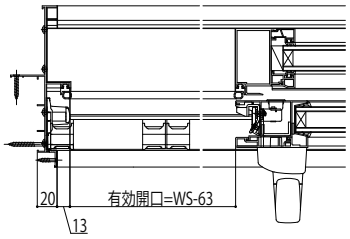
●均等タイプ 有効開口