エピソードⅡ NEO-R シャッター付引違い窓

■シャッター付引違い窓 リモコンスリットシャッターGR テラス2×4タイプ

テラス 2×4

●横桟・耐風ポール付の場合

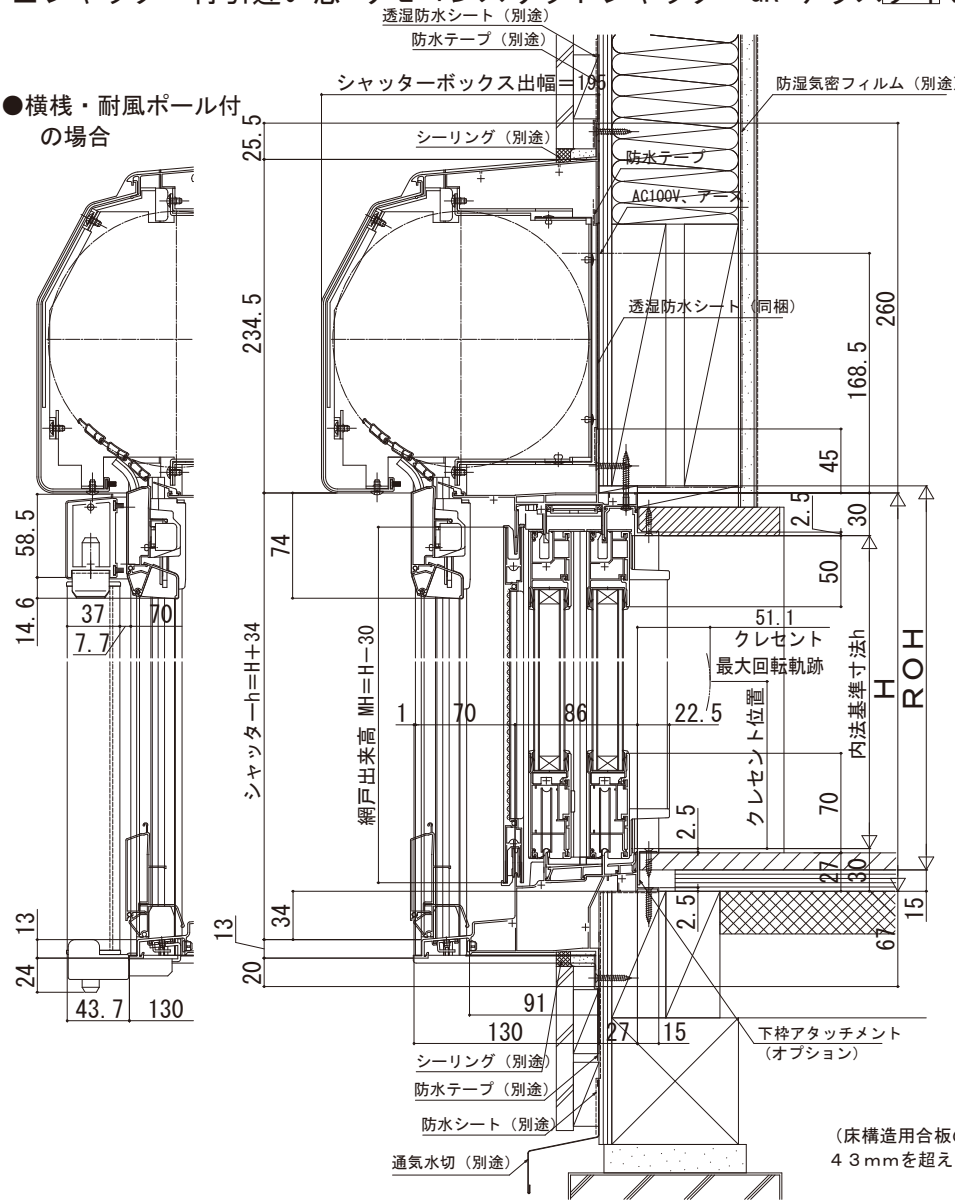

（床構造用合板の厚さ）＋（床材の厚さ）は、
４３mmを超えないようにしてください。

外観姿図

シャッター閉

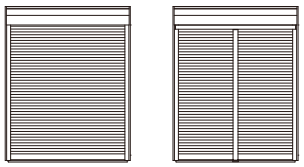

横桟・耐風ポール無　横桟・耐風ポール付

シャッター開

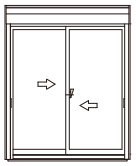

横桟・耐風ポール無
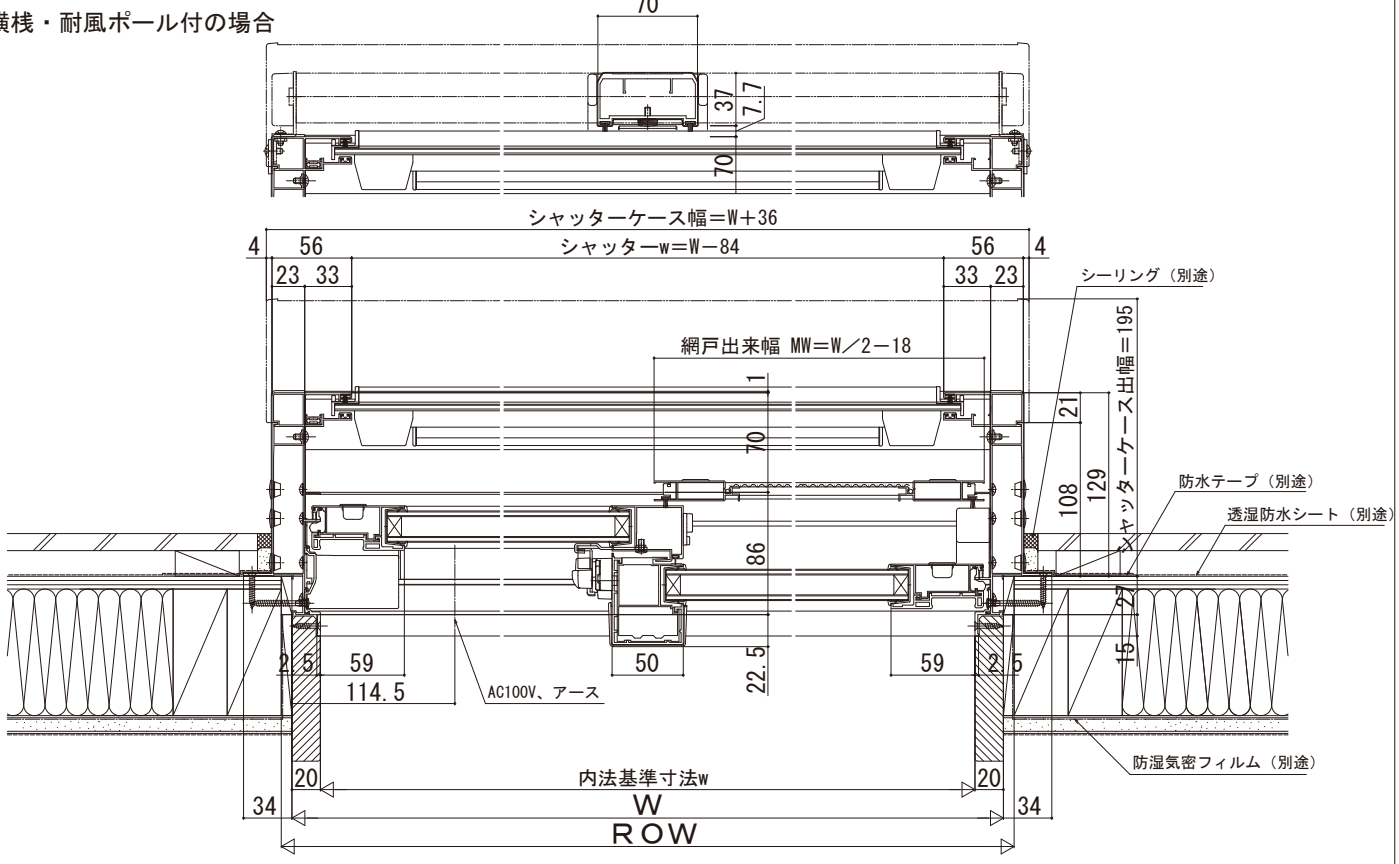
●横桟・耐風ポール付の場合