■シャッター付引違い窓 手動シャッターGR・リモコンシャッターGR テラスタイプ 2×4

●手動シャッターの場合

外観姿図

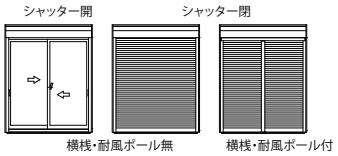

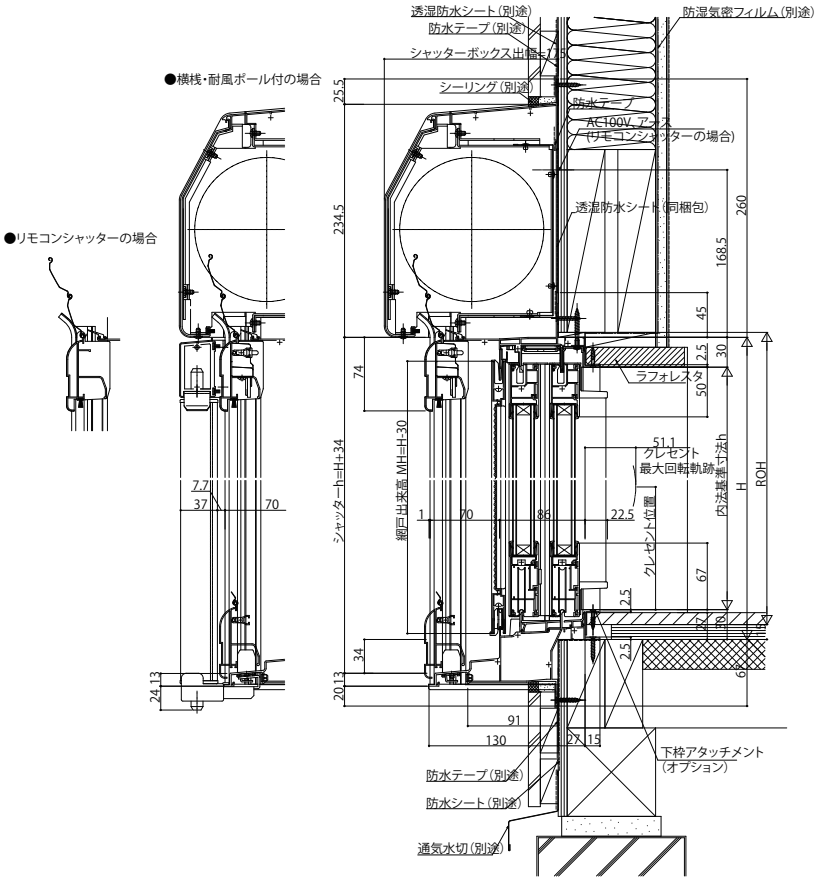
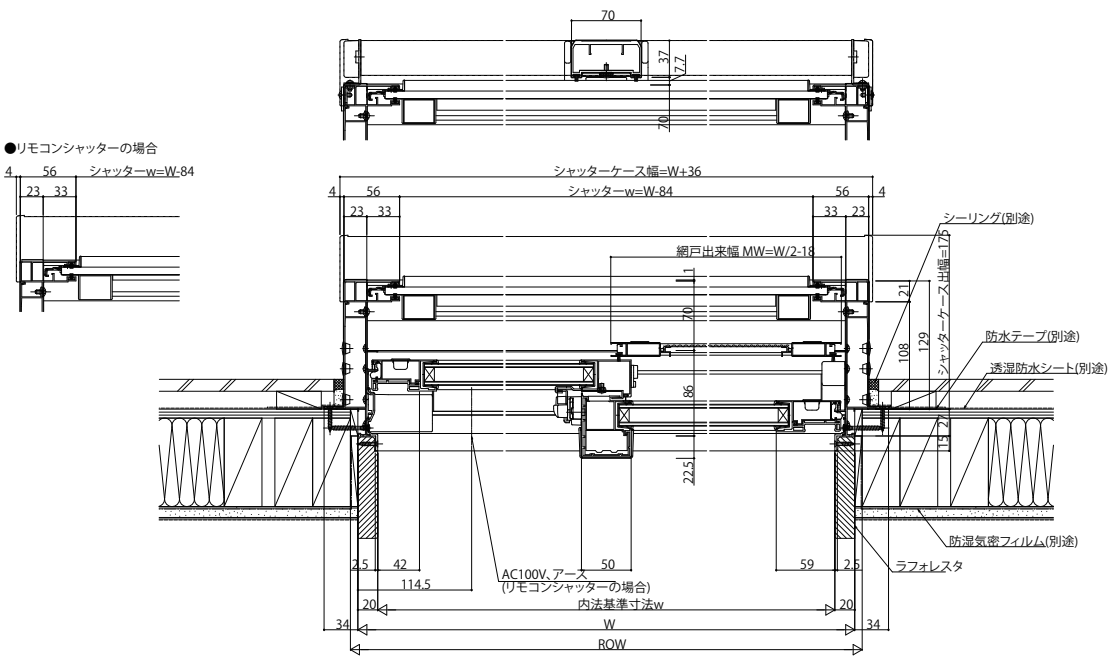
●横桟・耐風ポール付の場合