エピソードⅡ NEO すべり出し窓

在来

■すべり出し窓 カムラッチハンドル仕様

●上げ下げロール網戸 XMSを取付けた場合

内観姿図

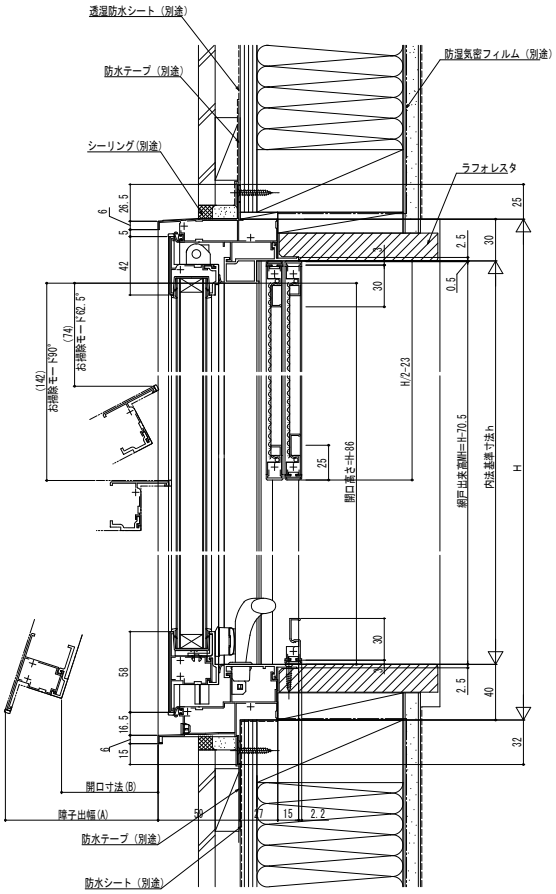

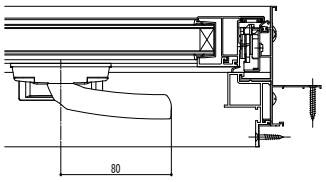

W≦350の場合

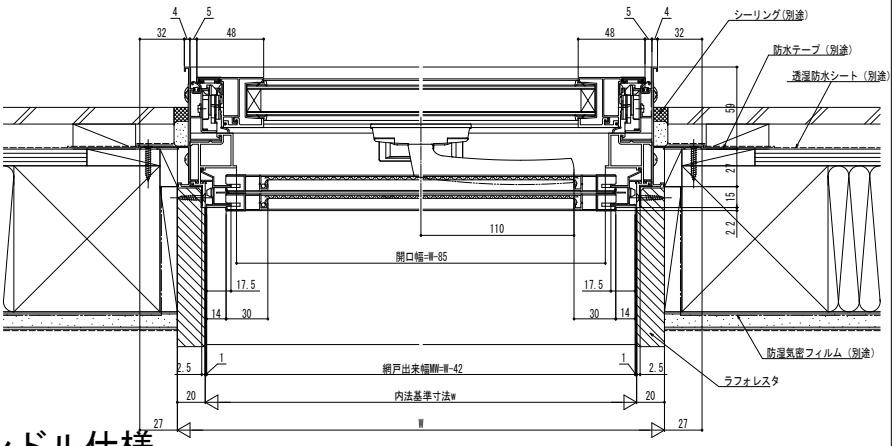

■すべり出し窓 オペレーターハンドル仕様

●固定網戸 XMFを取付けた場合
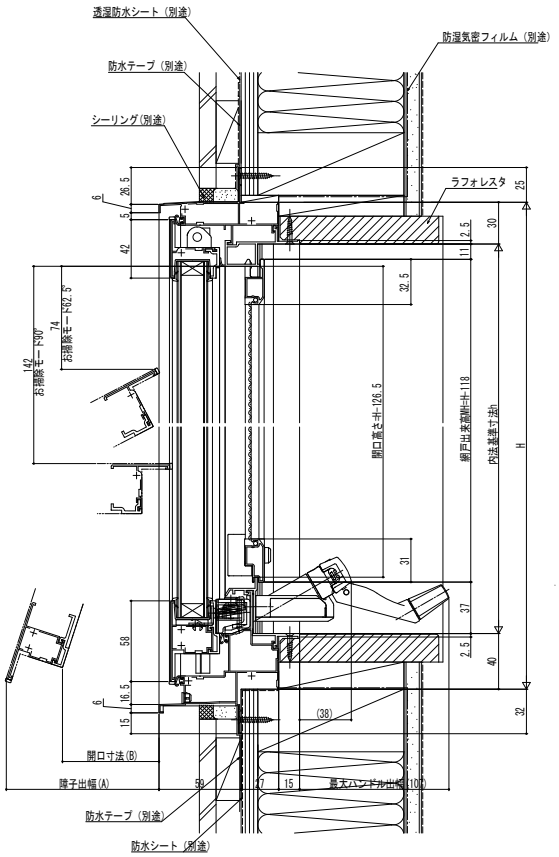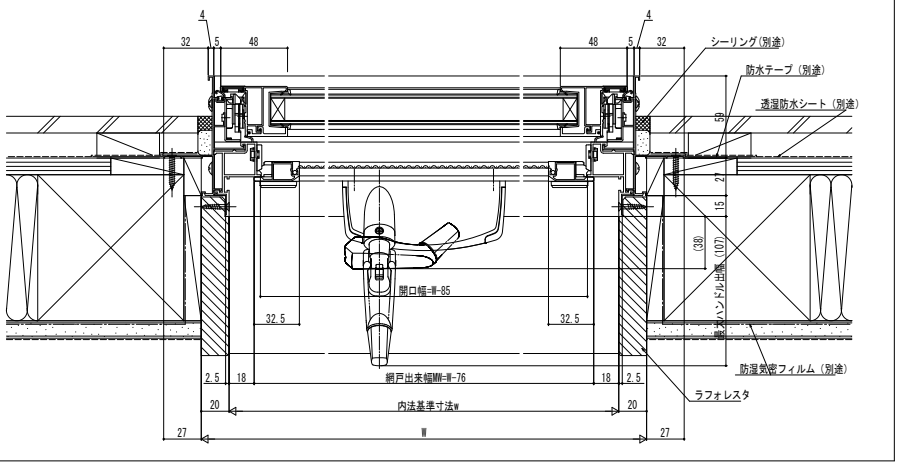
内観姿図