断熱スライディングドア コンコードS30

■外引込みタイプ

外観姿図

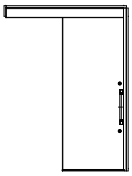

●横引きロール網戸XMD取付け例
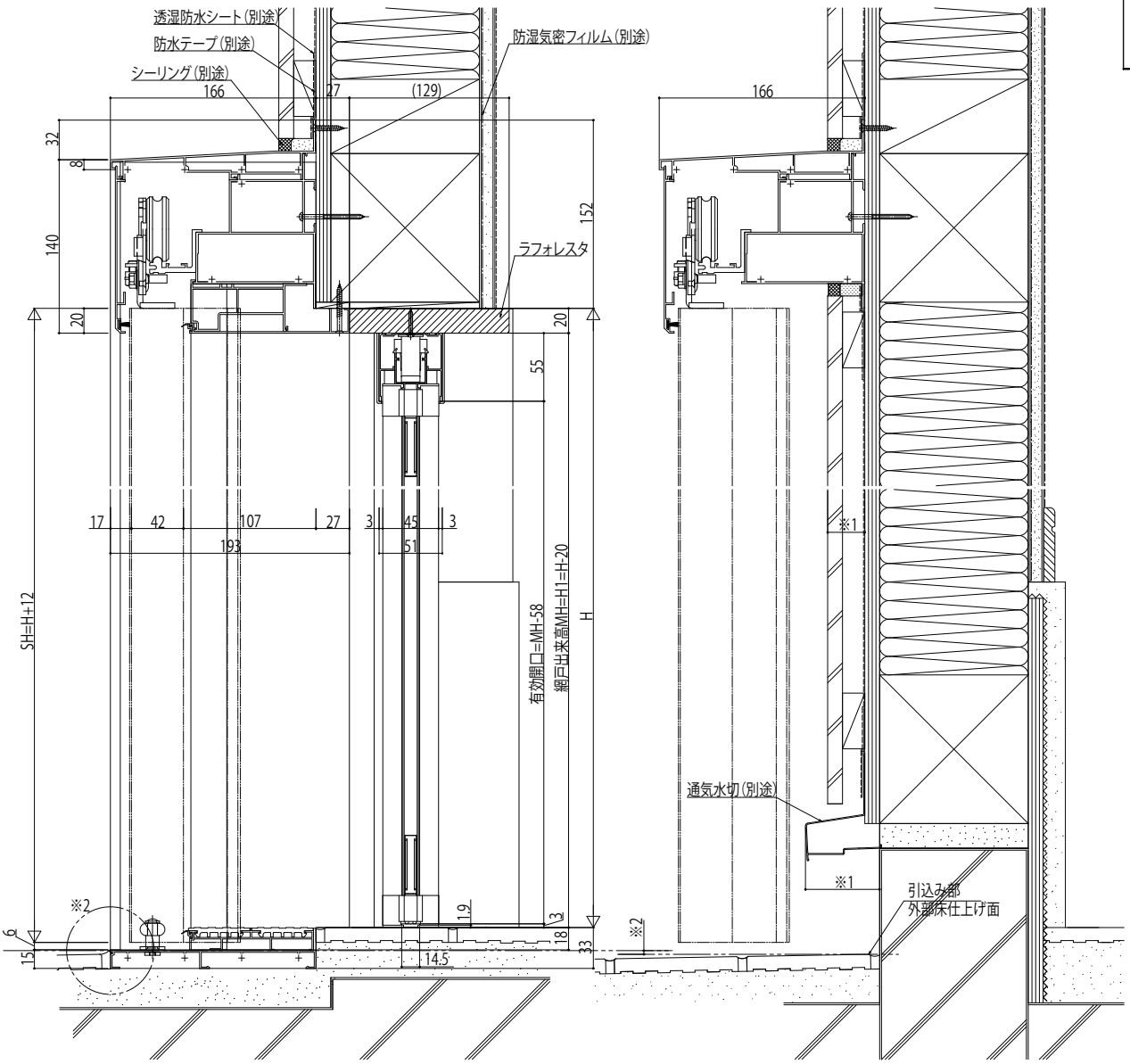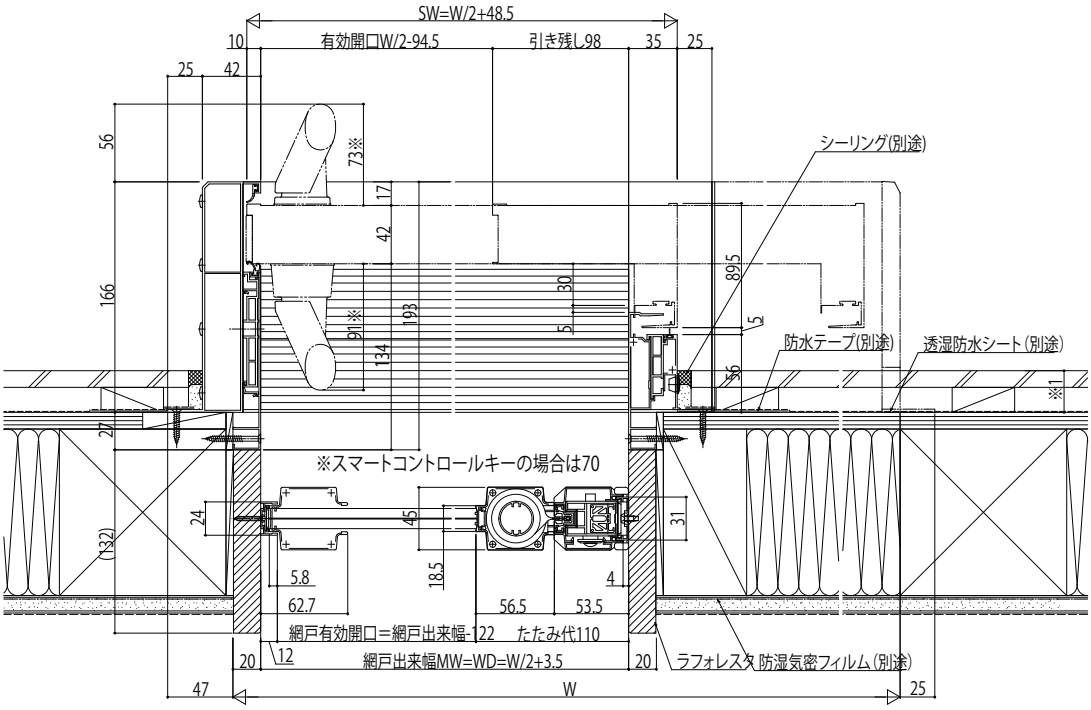
●ドア部