■引違いテラス戸 2×4

●アングル付
●床厚27mm対応納まり

内観姿図

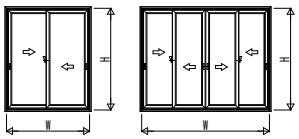

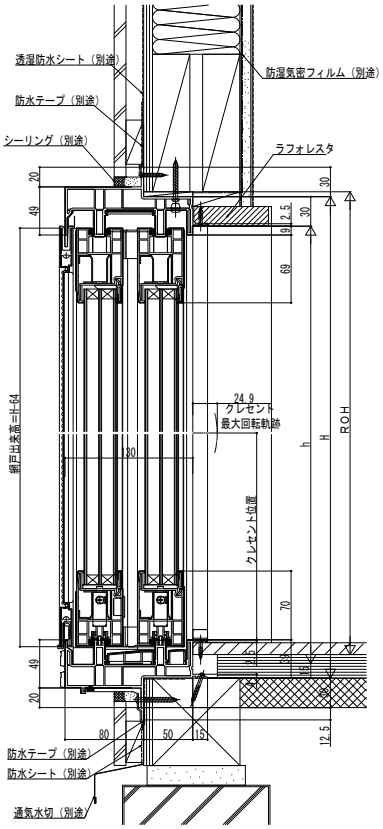

●床厚27mm対応

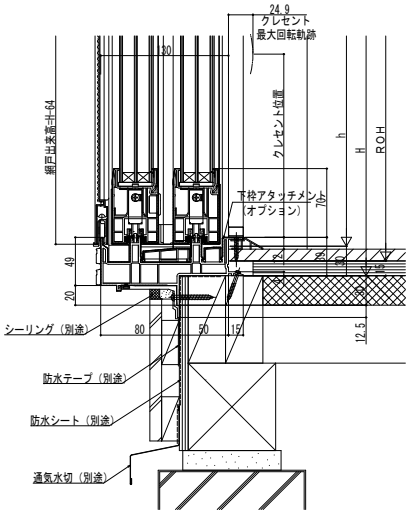

●2枚建

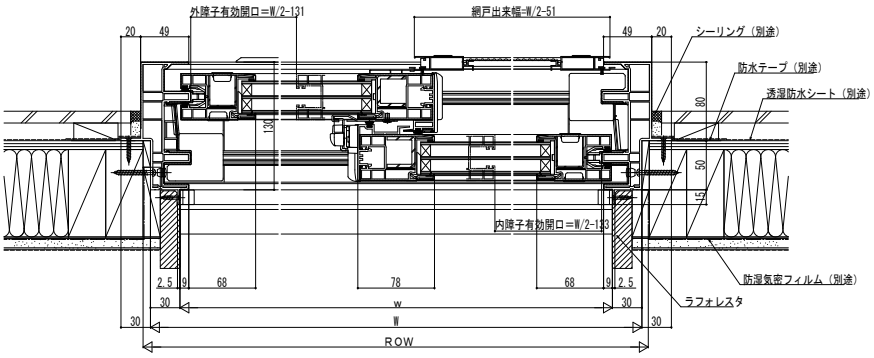
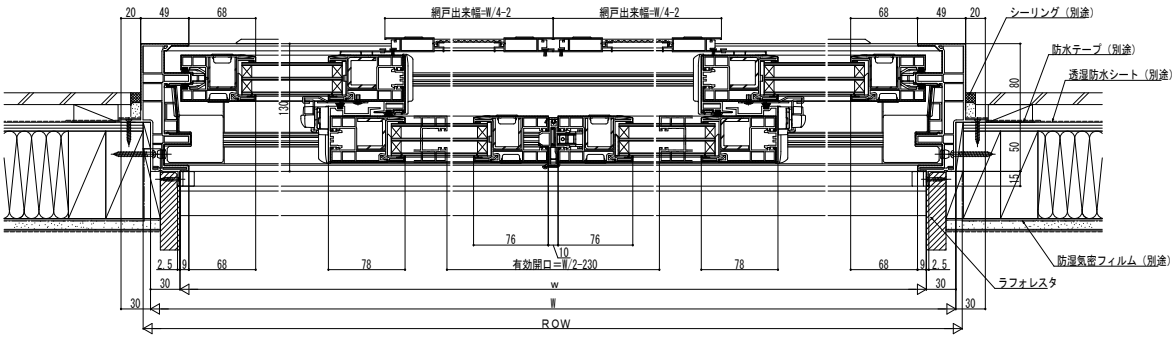
●４枚建