■たてすべり出し窓

●アングル無
●クロス巻込み納まり
●横引きロール網戸を取付けた場合

●2連窓

内観姿図

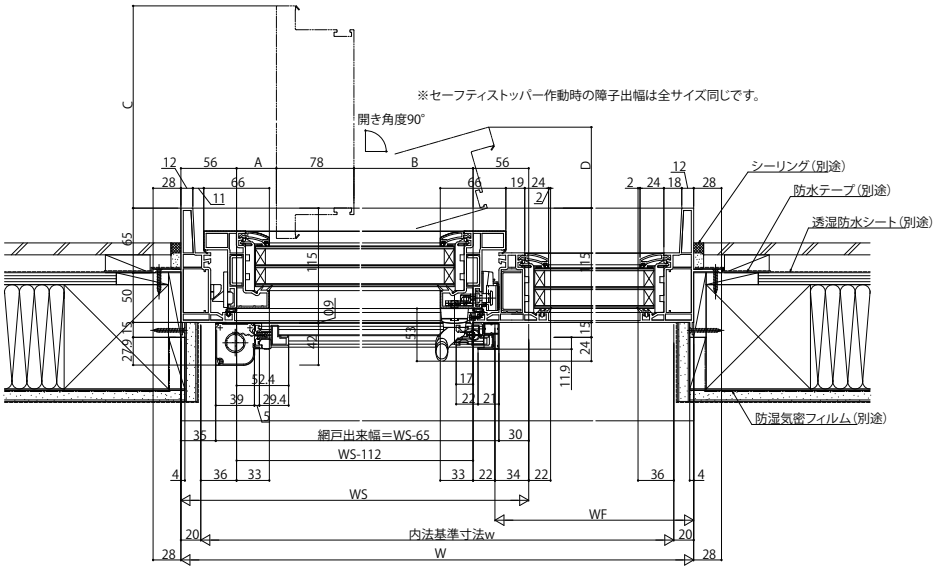

注意事項
〔横引きロール網戸について〕
・内装および額縁が干渉しないように納まり寸法をご参照ください。
→納まり詳細○○ページ

●3連窓

内観姿図

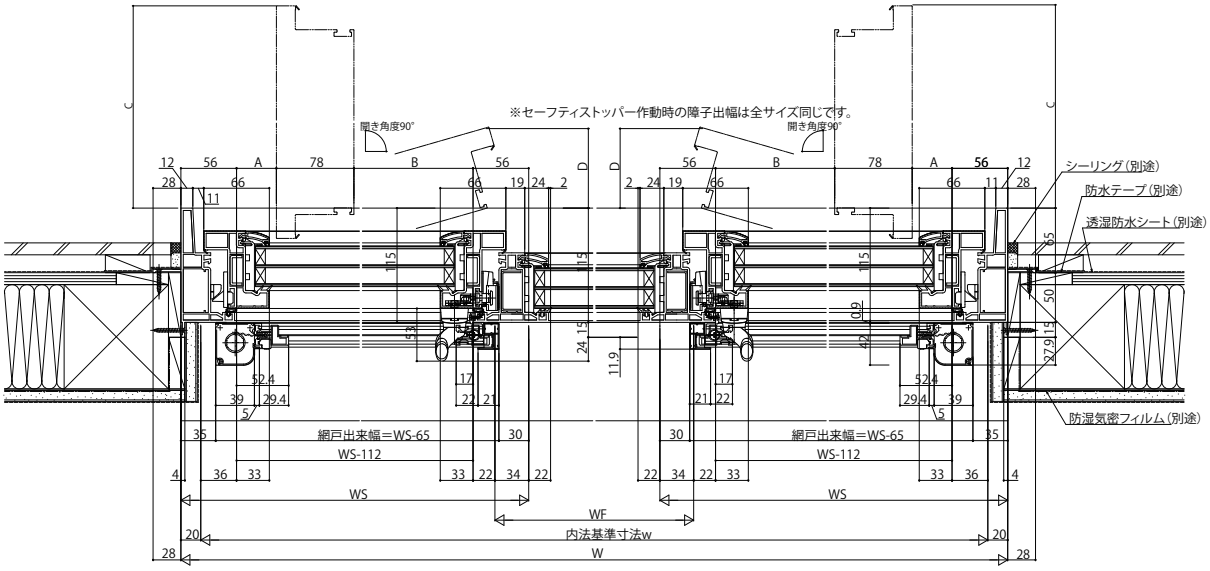

注意事項
〔横引きロール網戸について〕
・内装および額縁が干渉しないように納まり寸法をご参照ください。
→納まり詳細○○ページ