APW331 アングル付 シャッター付引違いテラス戸 手動シャッターGR 2×4

■シャッター付引違いテラス戸 クレセント仕様 手動シャッターGR
●アングル無
●窓額縁納まり
●テラス
●シャッターw>1,887の場合

外観姿図

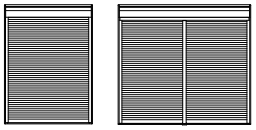

シャッターw＞1887の場合

●リモコンシャッターの場合

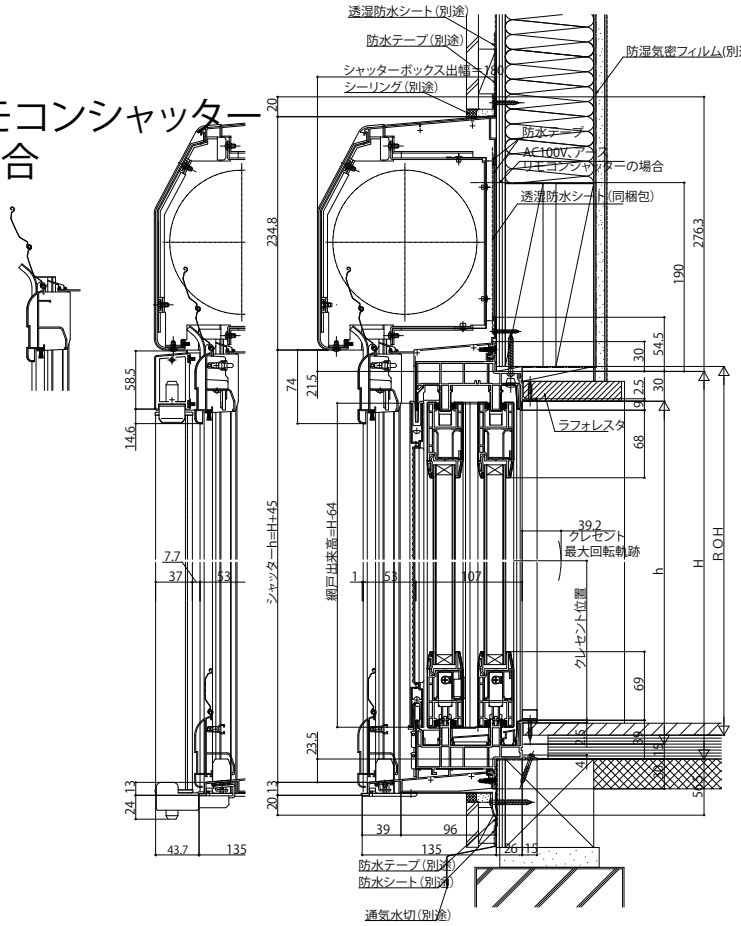

●床厚27mm対応

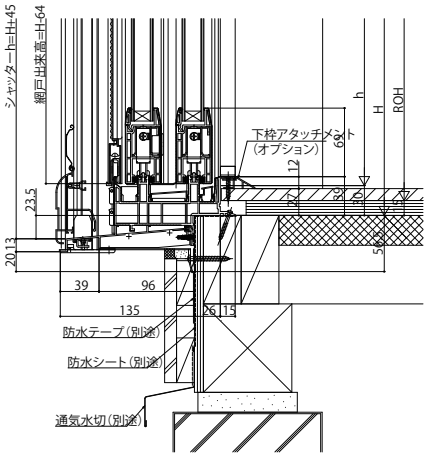

●4枚建突合せ部

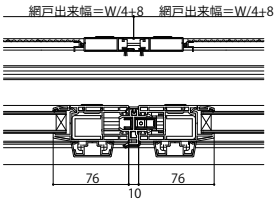

●シャッターw>1,887の場合

●リモコンシャッターの場合

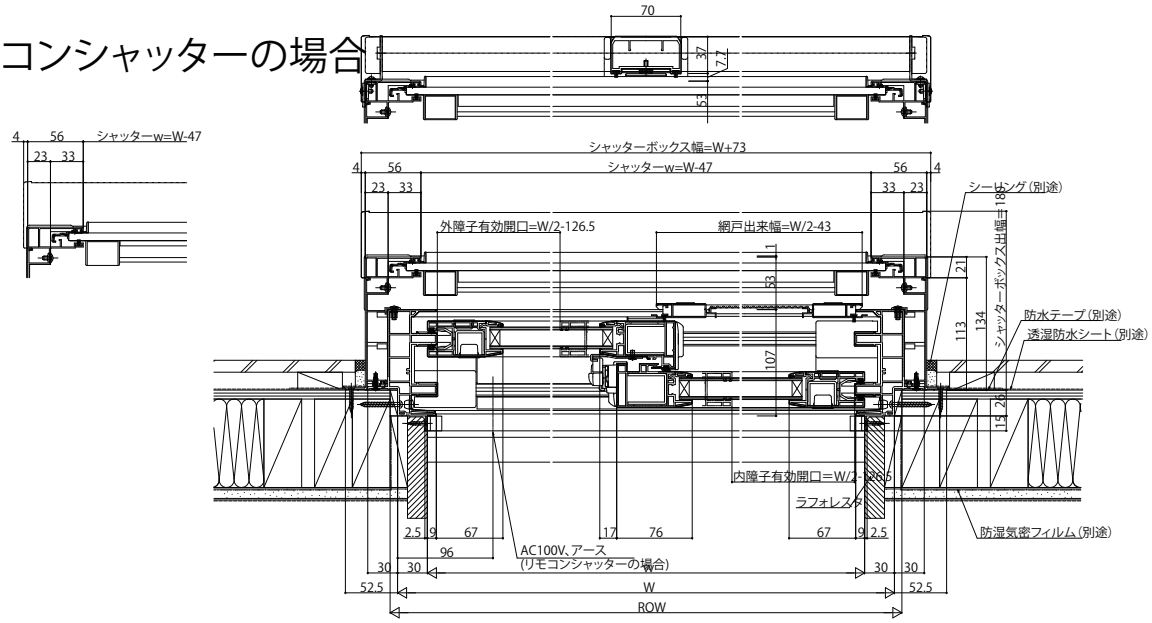

※ROH／ROW寸法は納まりによって異なります。
規格表の数値は参考値です。納まり図の数値とは異なります。