■折戸 内付枠(カバー枠)(アングル無枠) カバー工法

●既設枠を全面隠す納まり例

浴室側姿図

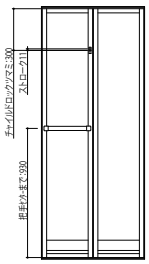

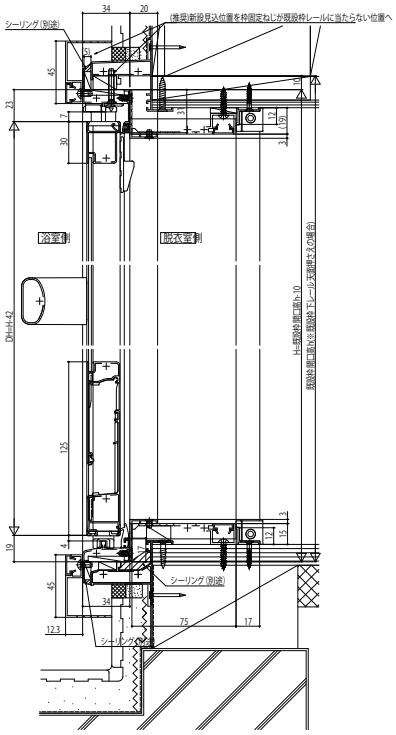

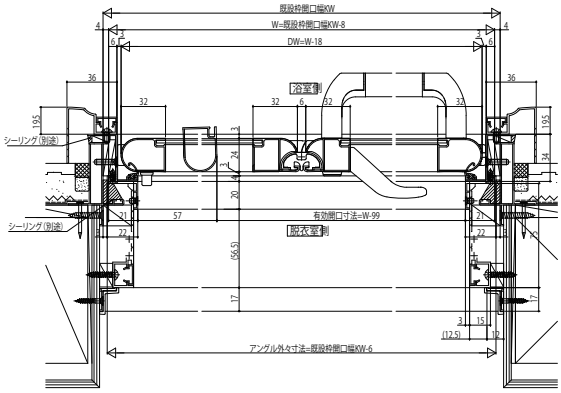
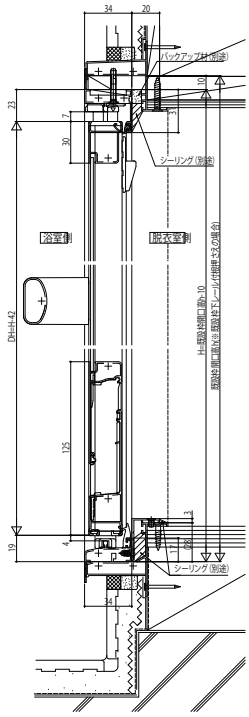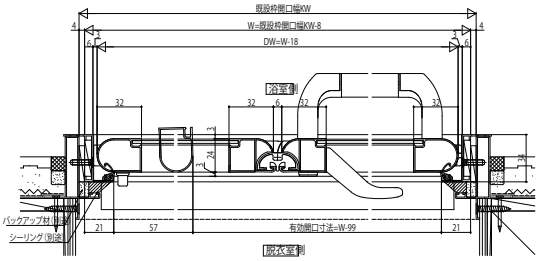
●段差を少なくする納まり例