## ■ドア 内付枠(カバー枠) 樹脂板タイプ カバー工法

●A寸法：23.5mm~33.5mmの納まり例

浴室側姿図

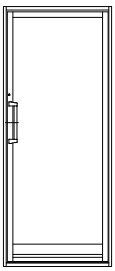

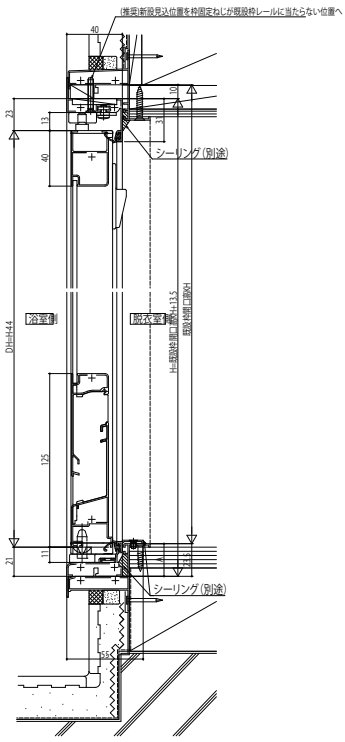


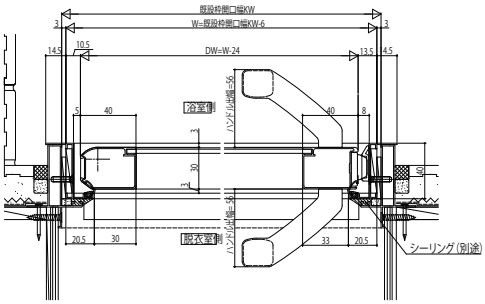

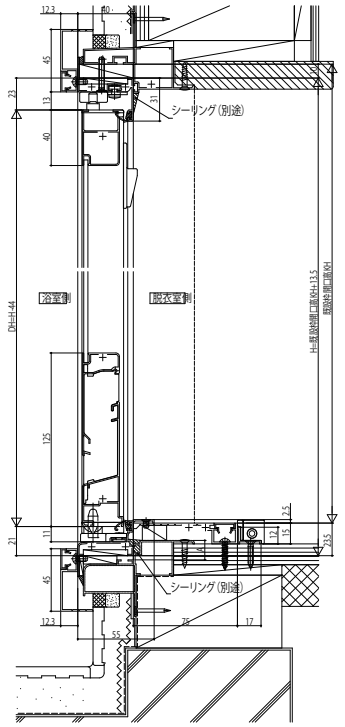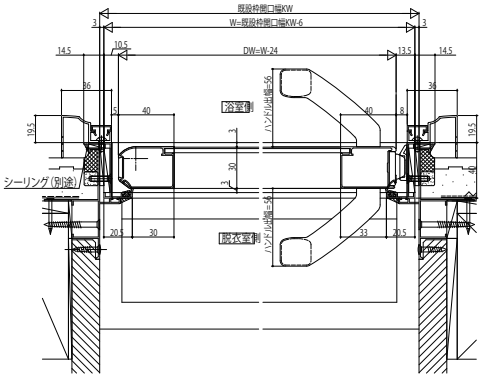
●A寸法：23.5mm~33.5mmの納まり例