# 洋風すだれ アウターシェード

■アウターシェード 枠付け

●手動シャッター付引違い窓 半外付型に取り付けた場合

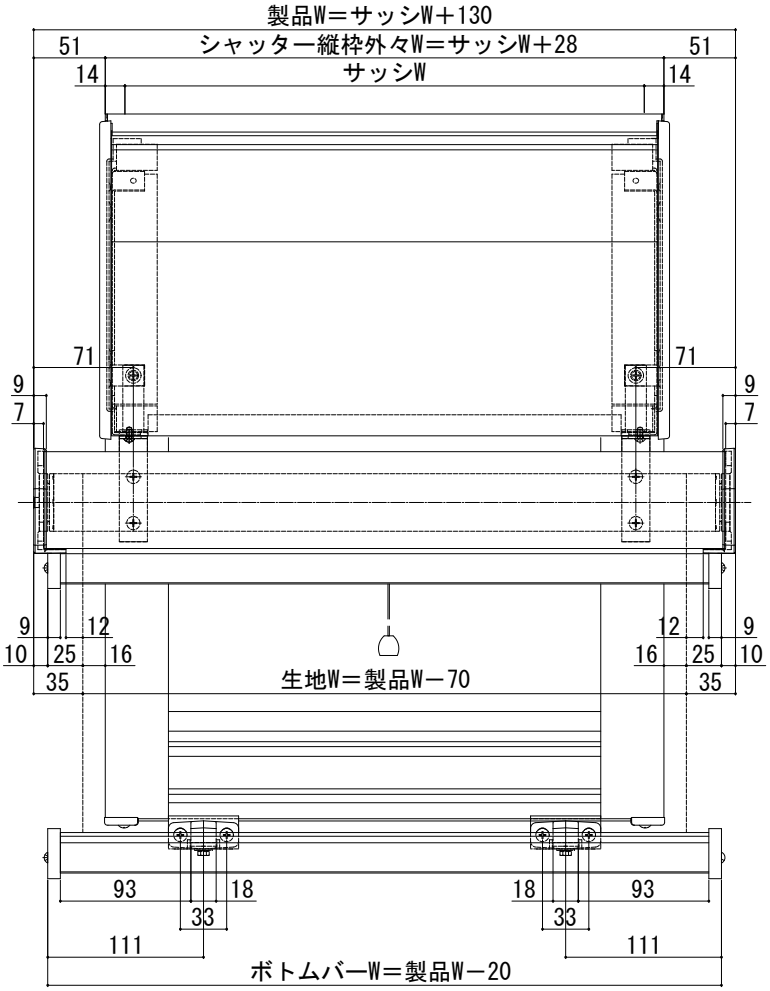


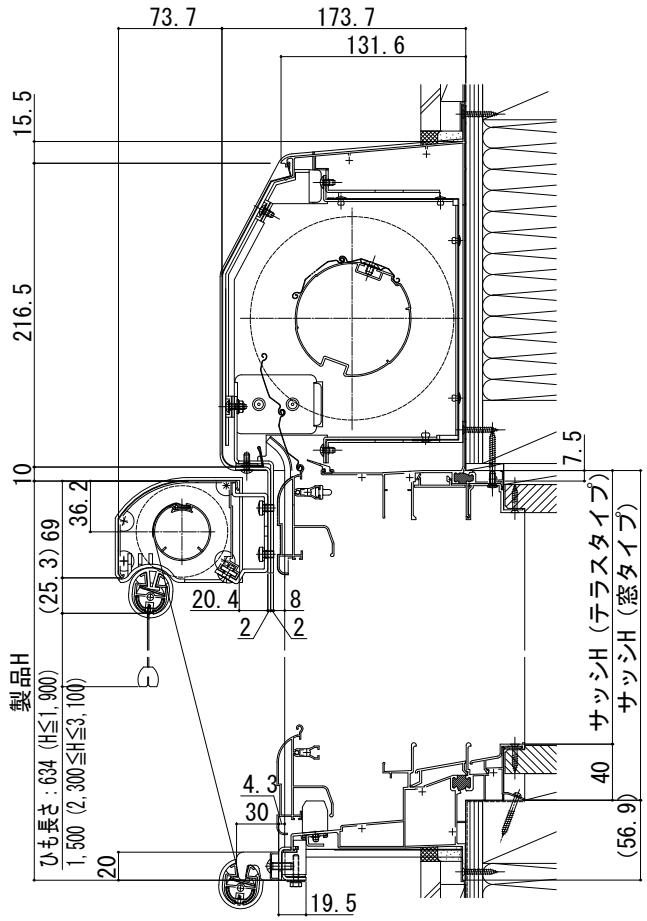

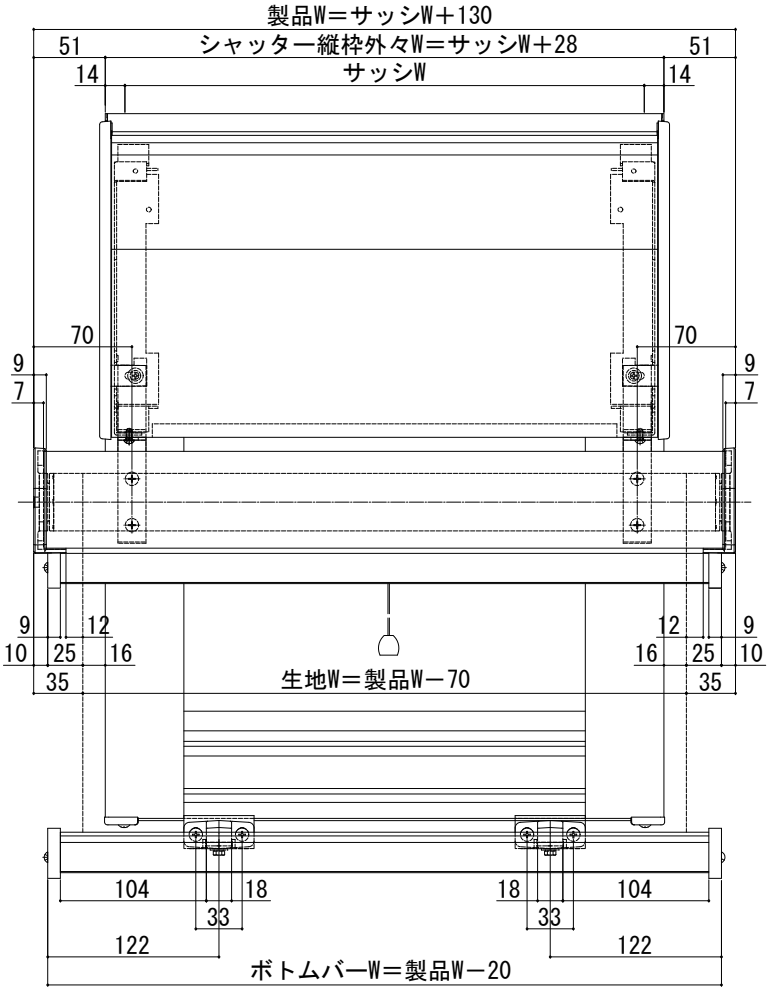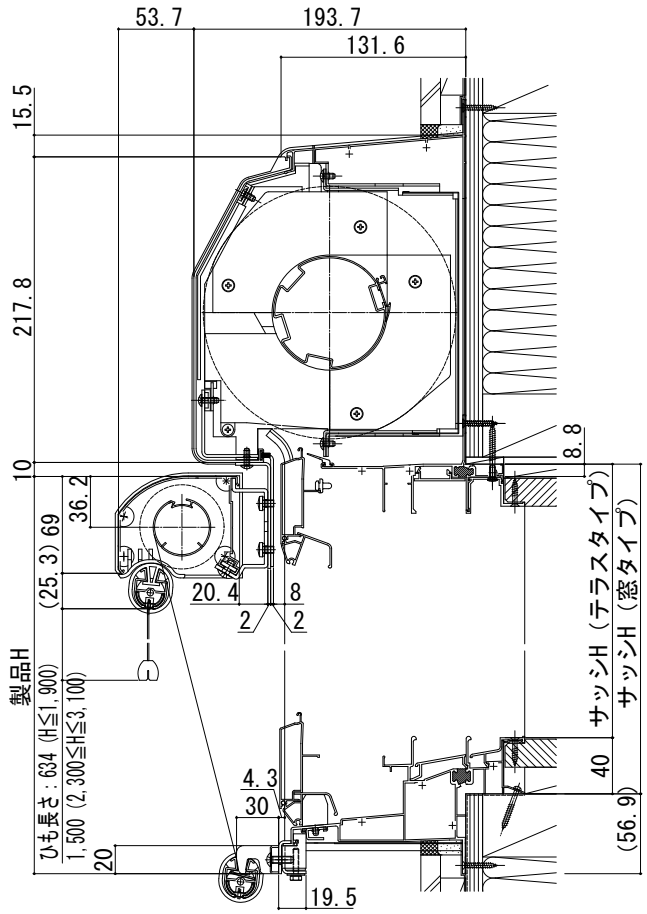
●リモコンスリットシャッター付引違い窓 半外付型に取り付けた場合