洋風すだれ アウターシェード

■アウターシェード 枠付け

●雨戸付引違い窓（鏡板あり） 半外付型に取付けた場合

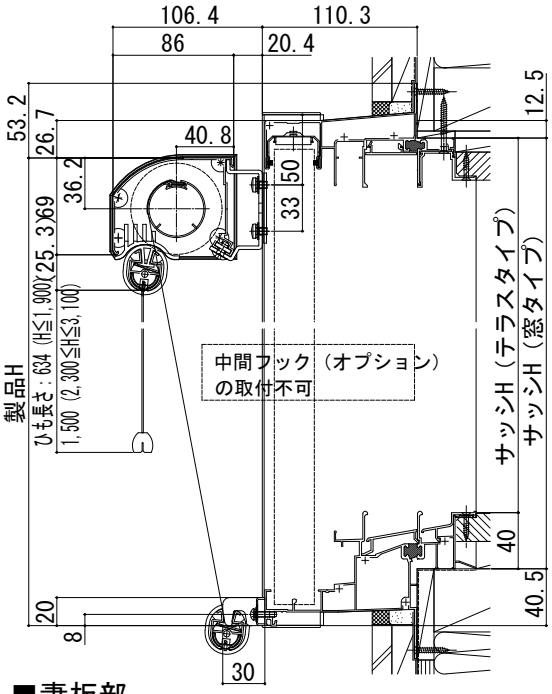

■雨戸枠付 規格W時納まり

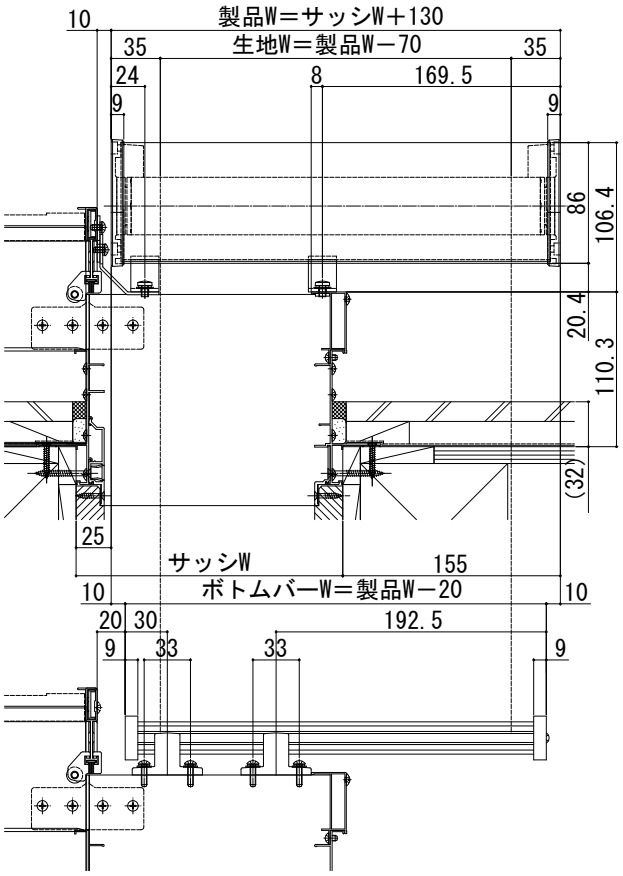

■雨戸枠付 Wオーダー時納まり

雨戸枠付 オーダー時

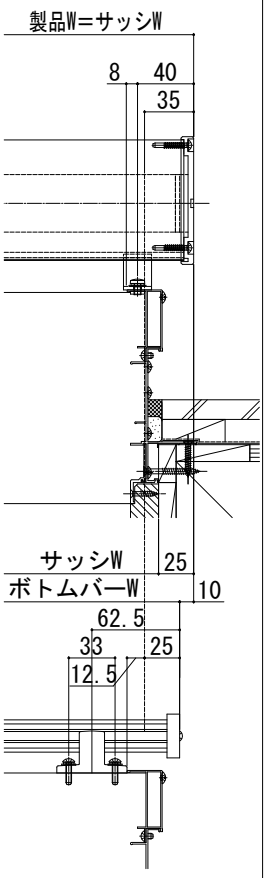

■妻板部

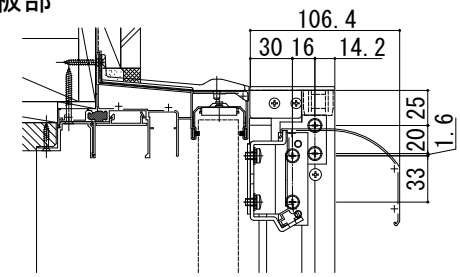

●雨戸付引違い窓（鏡板なし） 半外付型に取付けた場合

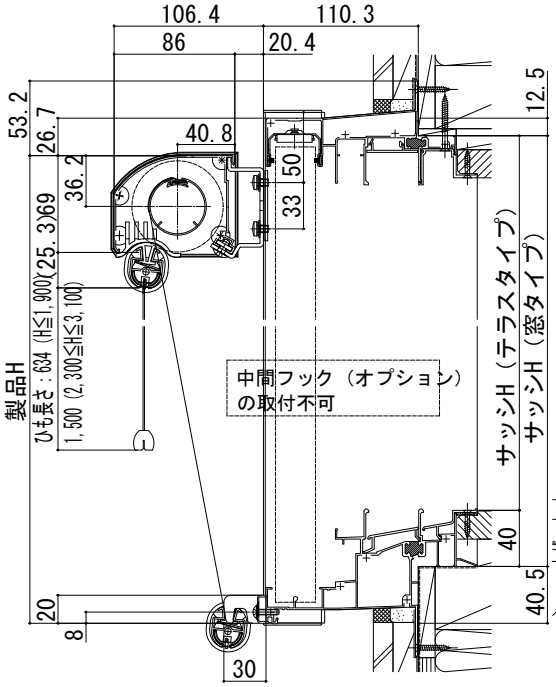

■雨戸枠付 規格W時納まり

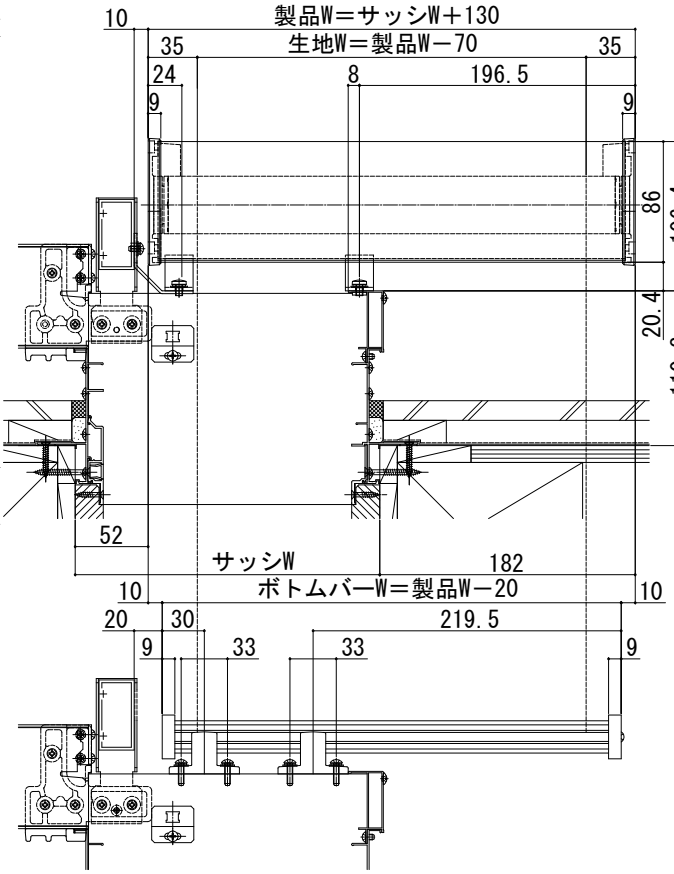

■雨戸枠付 Wオーダー時納まり

雨戸枠付 オーダー時

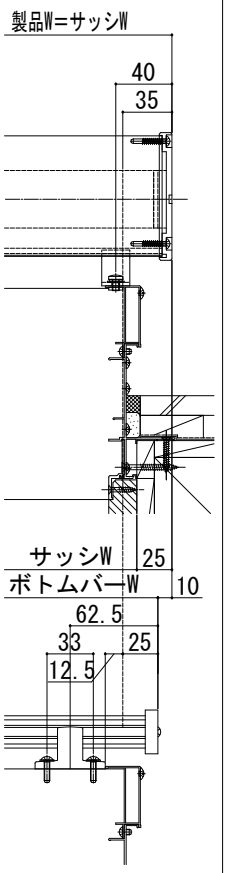
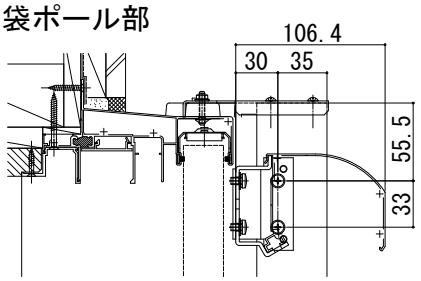
■戸袋ポール部