洋風すだれ アウターシェード 納まり図

■アウターシェード 壁付け

●持出し出幅130ブラケット リモコンスリットシャッター付引違い窓 半外付型に取付けた場合（１枚仕様）

外観姿図

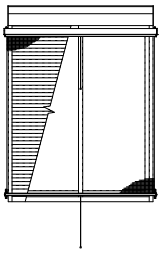

■側面図

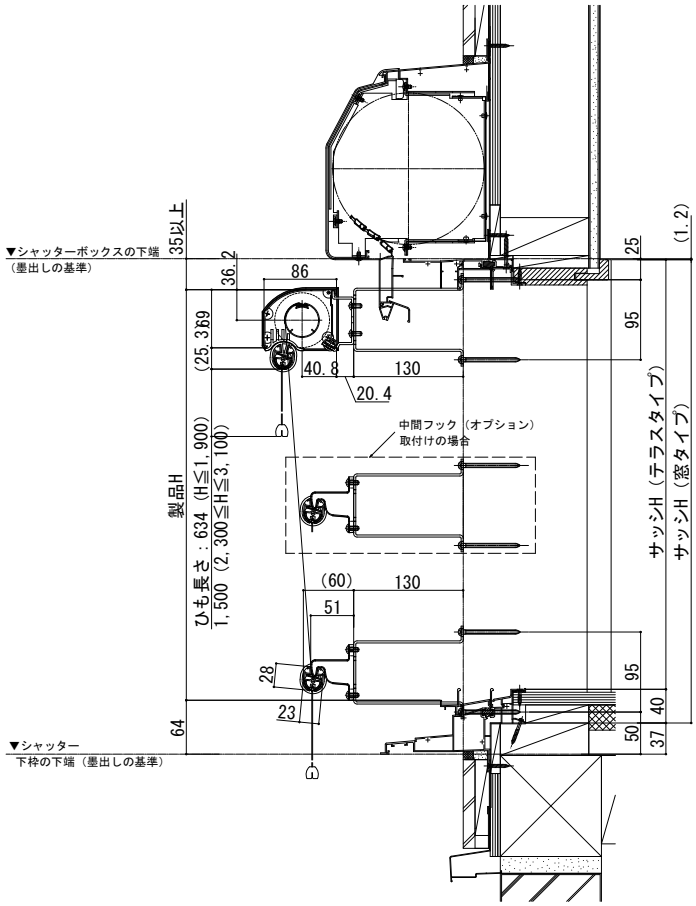

■平面図

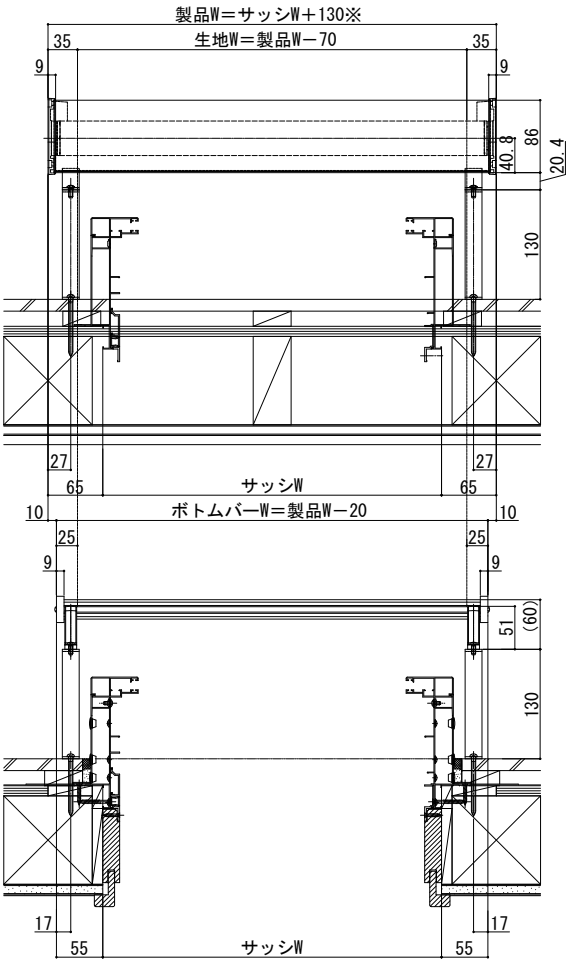

※APW330・331・430・431シャッター付引違い窓に取付ける場合は、
製品W＝サッシW＋180になります。