洋風すだれ アウターシェード

■アウターシェード 特殊納まり

●バルコニー手すり笠木固定 トップレール

外観姿図

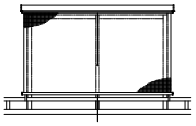

■側面図

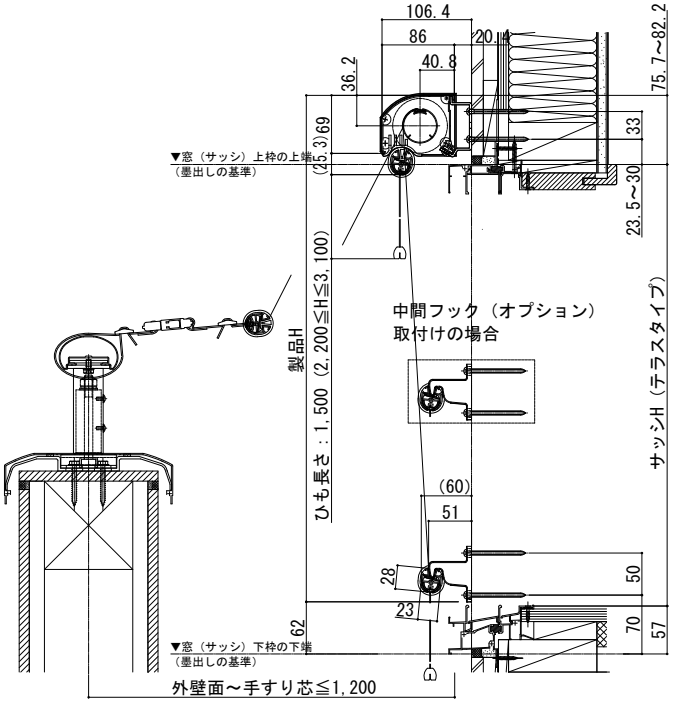

■平面図

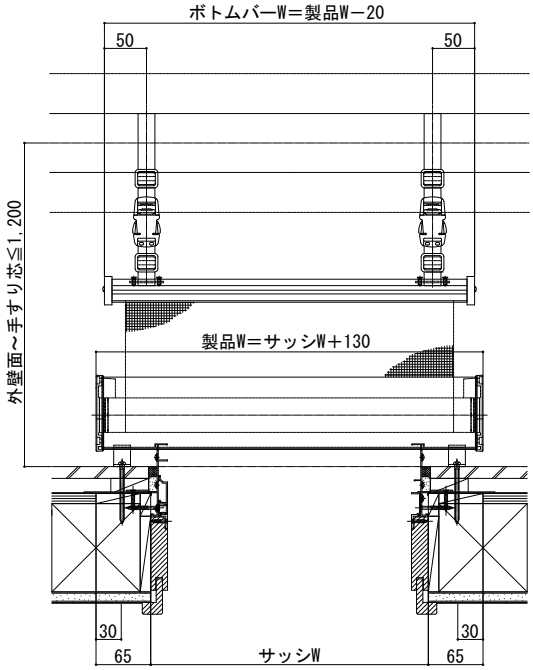

●ハンドレール 笠木のみ（手すりなし）

外観姿図

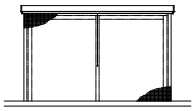

■側面図

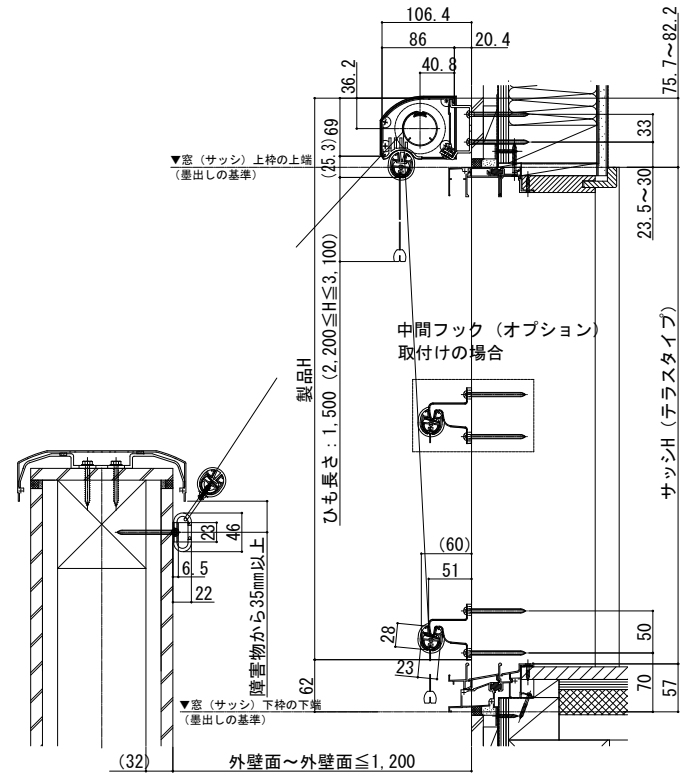
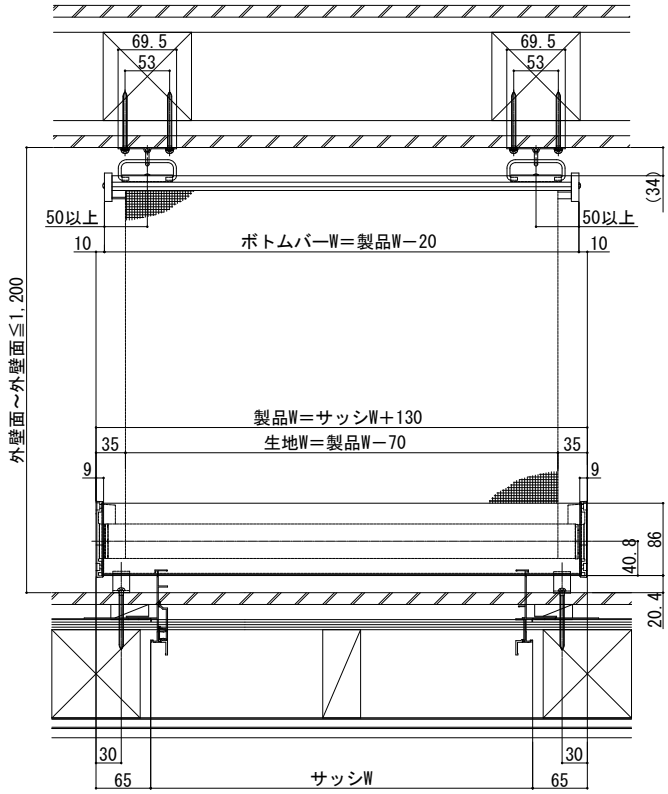
■平面図