洋風すだれ アウターシェード
納まり図

■アウターシェード 天井付け

■正面図

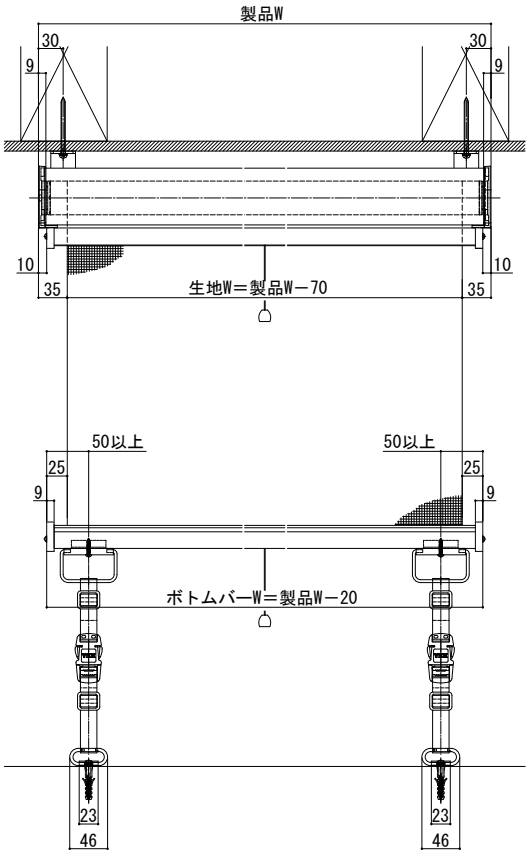

■側面図

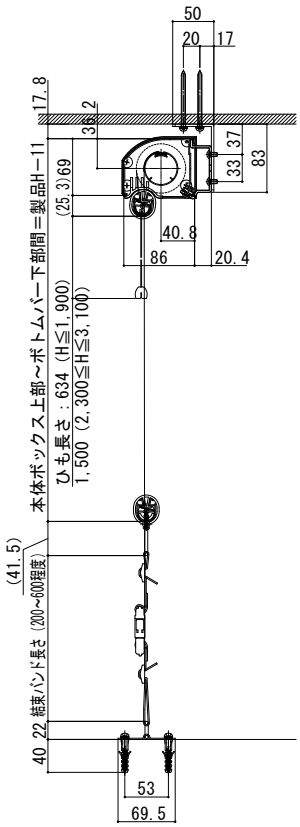

外観姿図

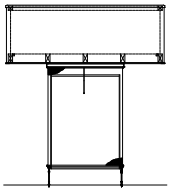

■アウターシェード テラス屋根付け

■正面図

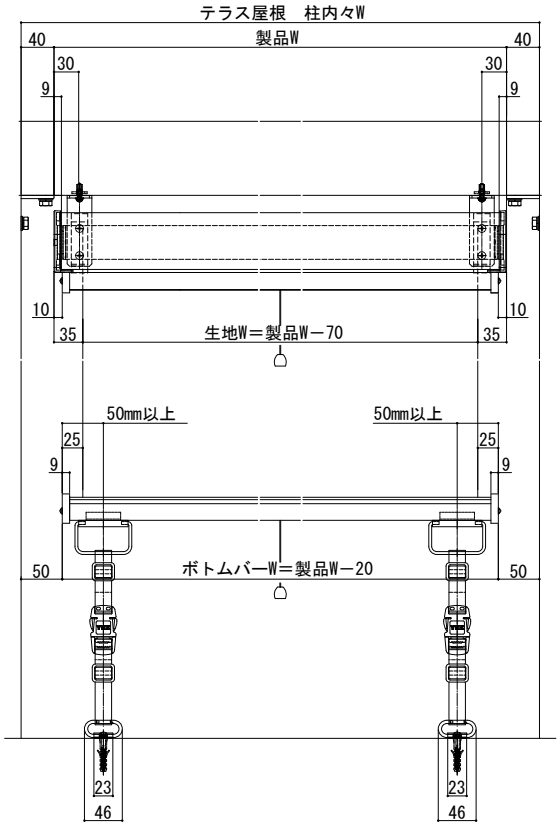

■側面図

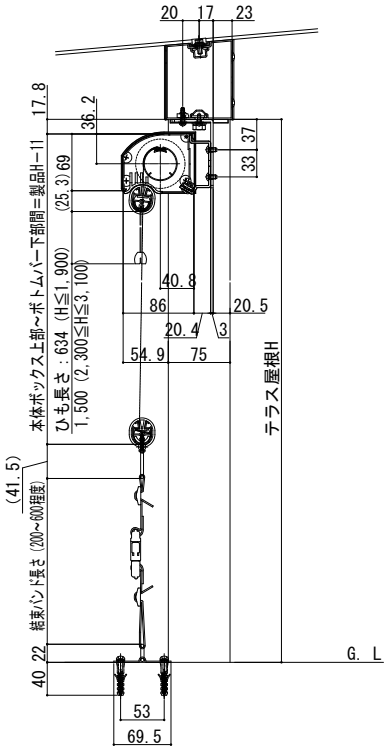
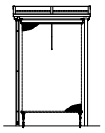
外観姿図