室内引戸・間仕切 引違い戸（3枚建）　ラウンドレール

■埋込敷居の場合

※図はスキニー幅木（3mm厚）を使用した場合を示す。
※（）内寸法は直付敷居の場合を示す。
※【】内は石膏ボード厚12.5mmの場合の寸法を示す。

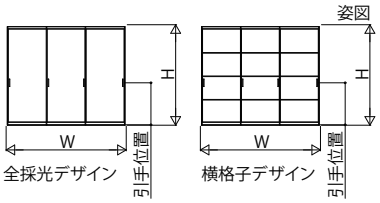

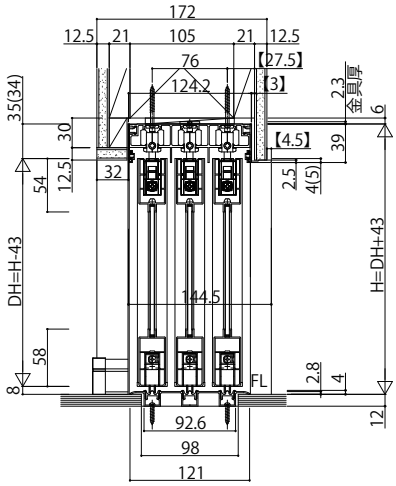

横格子デザイン　格子部寸法

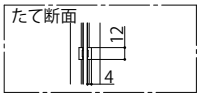

入隅納まりの場合

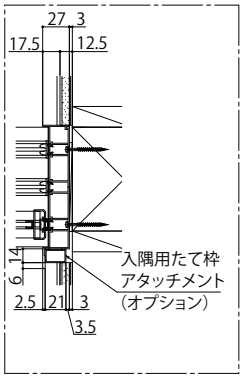

直付敷居の場合

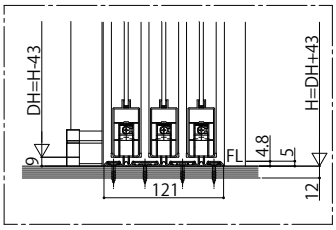

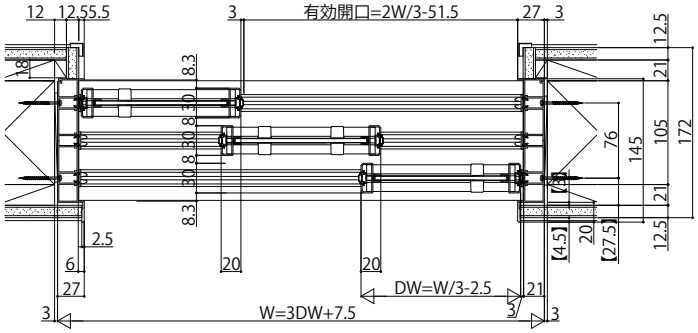

枠アングル部拡大図

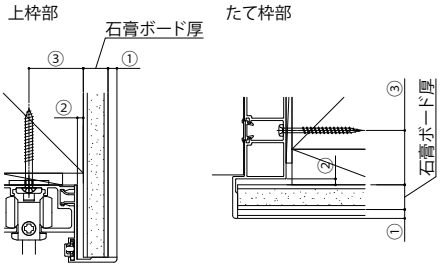

床貼り寸法

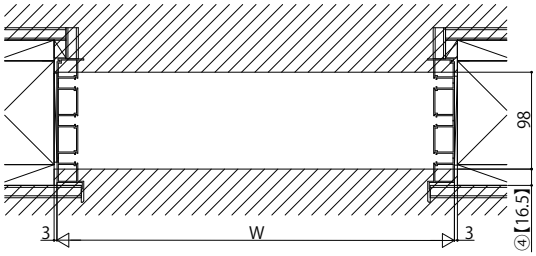

①枠アングル部の壁面からの出寸法
②枠と柱面のチリ
③柱面から枠施工ねじまでの距離
の寸法は、石膏ボード厚によって異なります。