■【既設枠】70見込 RC枠
【新設枠】引違いテラス戸（2枚建）網戸:スライド網戸 XMH

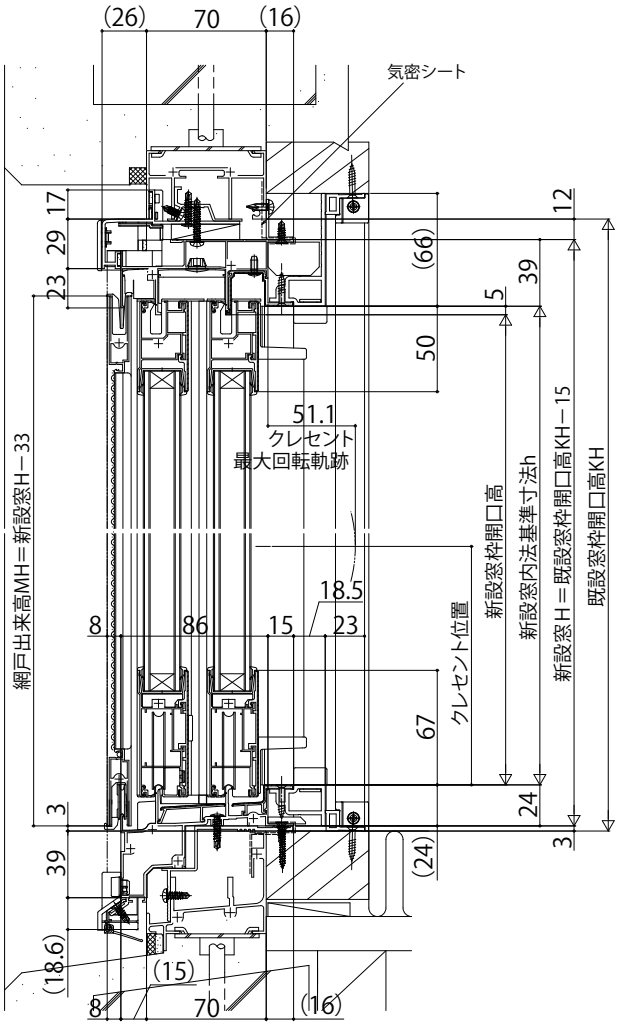

●中桟部

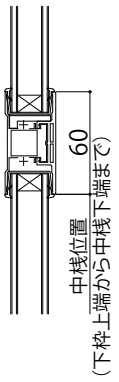

●サポートハンドル付の場合

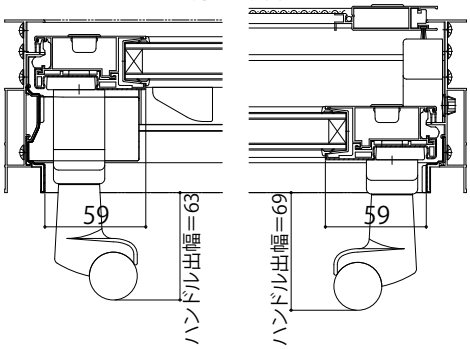
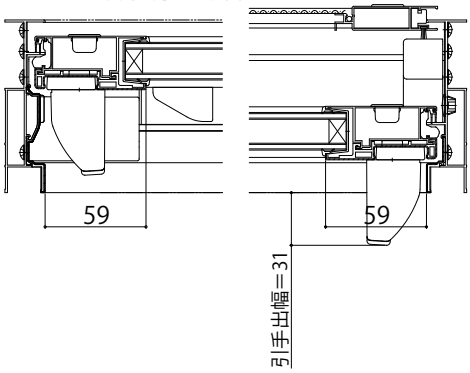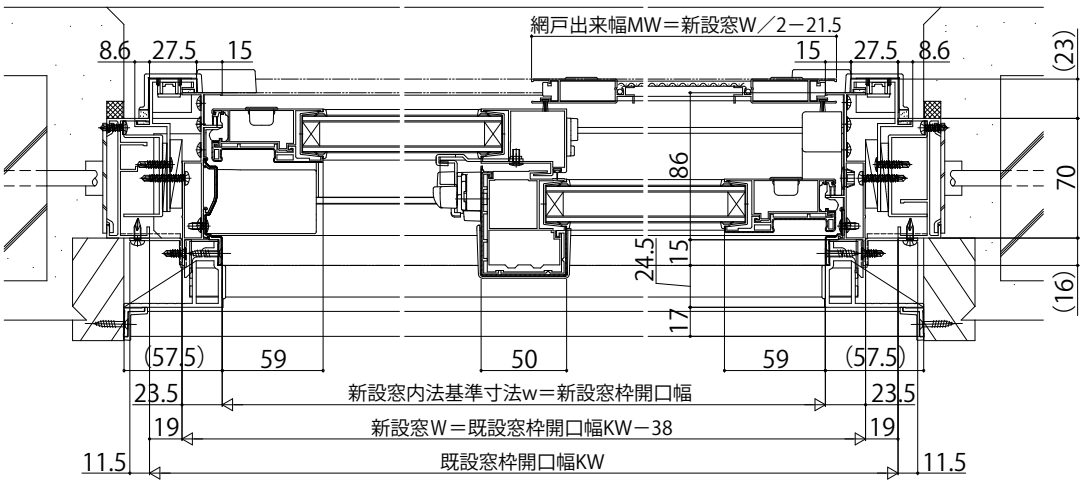
●サポート引手付の場合