■多機能ルーバー
■ポリカルーバー

●標準タイプ 引違い窓用本体(上下分割可動タイプ)＋壁付ブラケット(出窓60)
在来木造納まり・フレミングJ引違い窓・半外付の場合

内観姿図

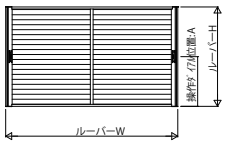

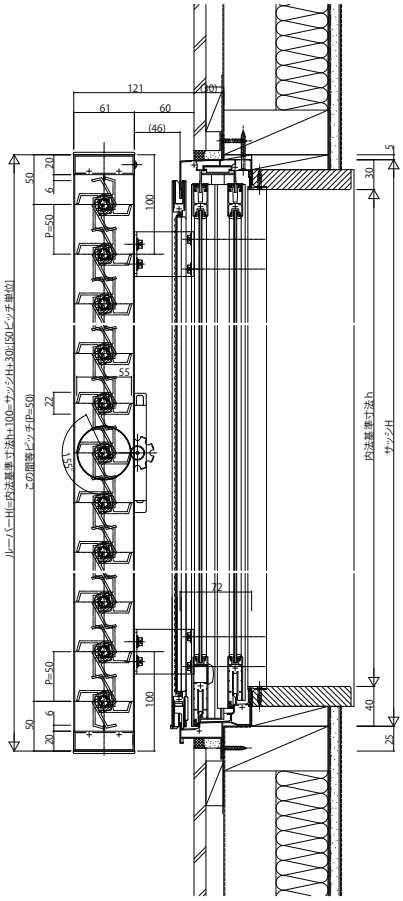

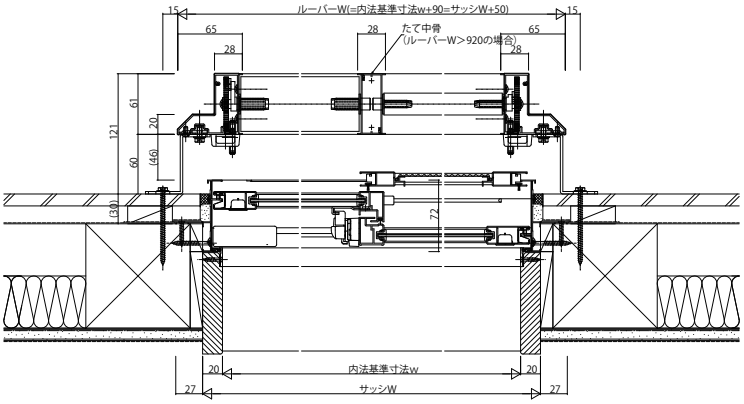

■ポリカ+アルミルーバー

●標準タイプ 引違い窓用本体(上下分割可動タイプ)＋壁付ブラケット(出窓60)
在来木造納まり・フレミングJ引違い窓・半外付の場合
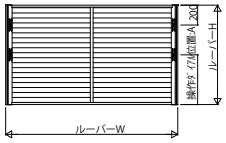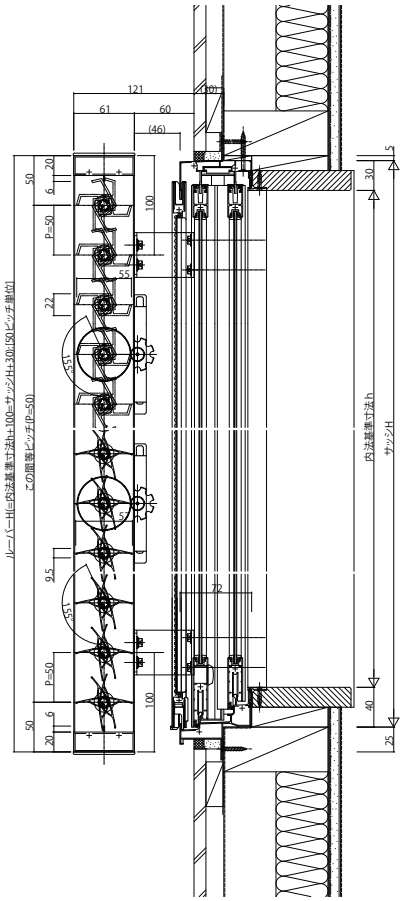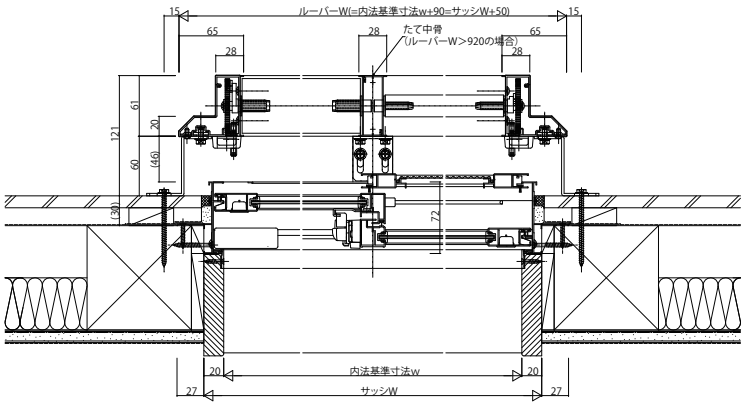
内観姿図