APW430　防汚水切枠付タイプ

■防汚水切枠付タイプ

●引違い窓に取付けた場合

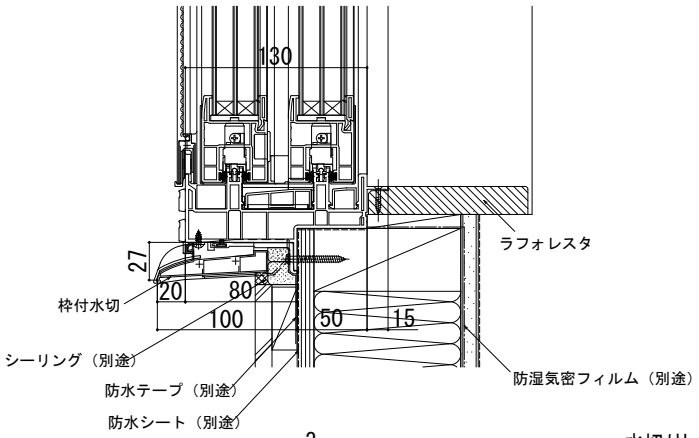

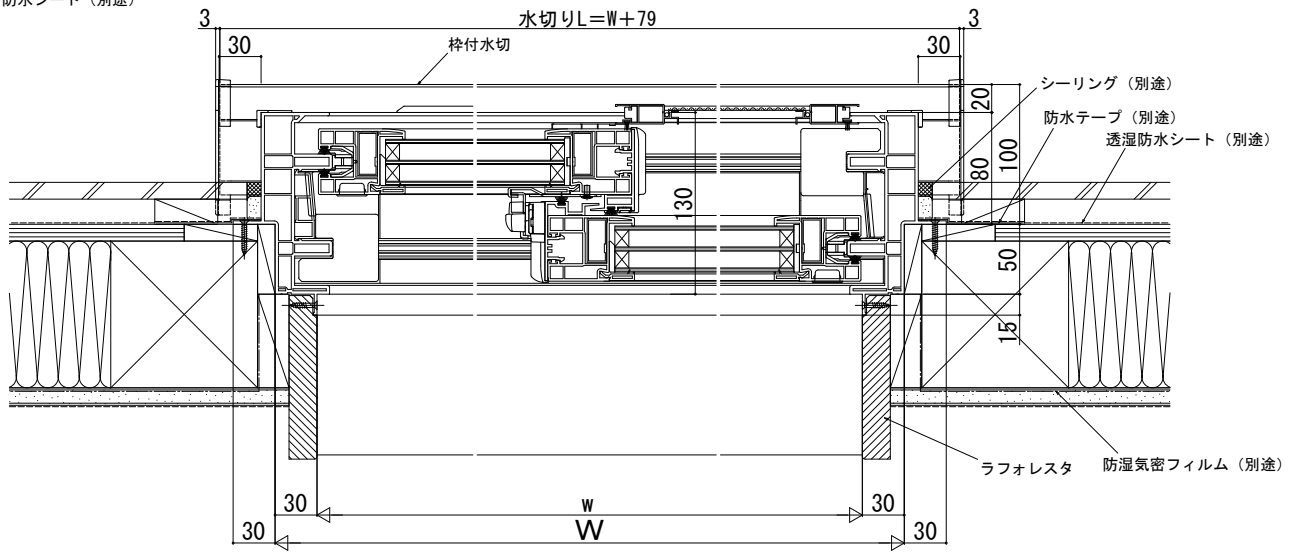
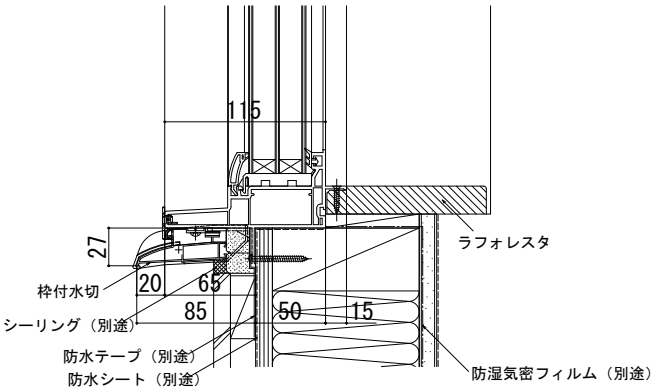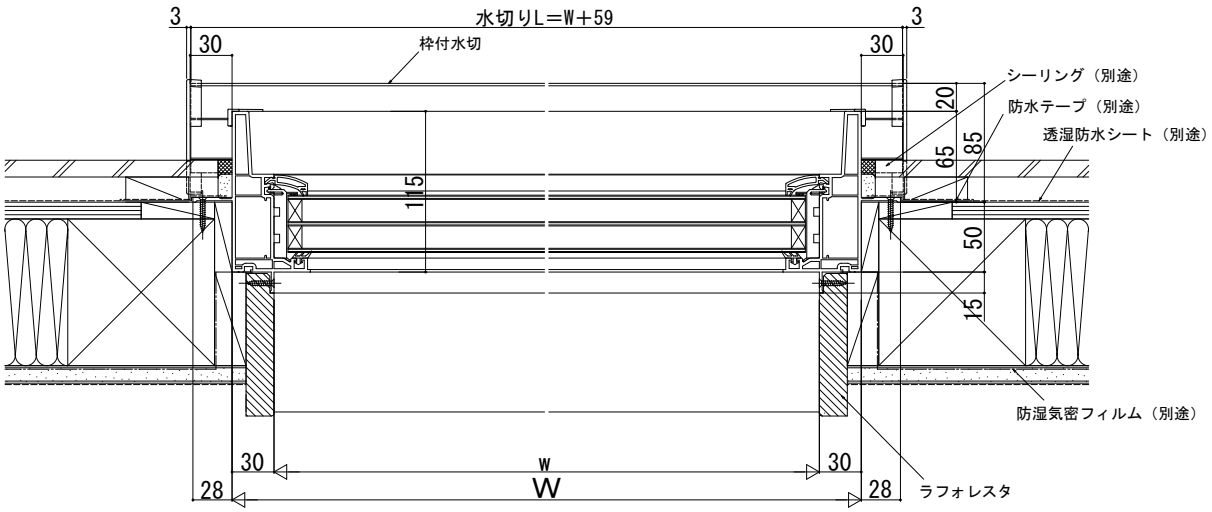
●FIX窓に取付けた場合