APW330シャッター付引違いテラス戸

在来

外観姿図

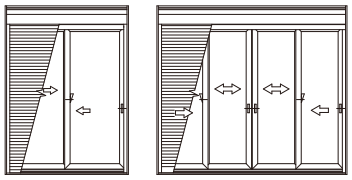

■シャッター付引違いテラス戸 クレセント仕様 手動シャッター リモコンシャッター

- ●アングル付
- ●窓額縁納まり
- ●テラス
- ●手動シャッターの場合

●リモコンシャッターの場合

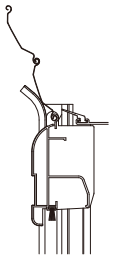

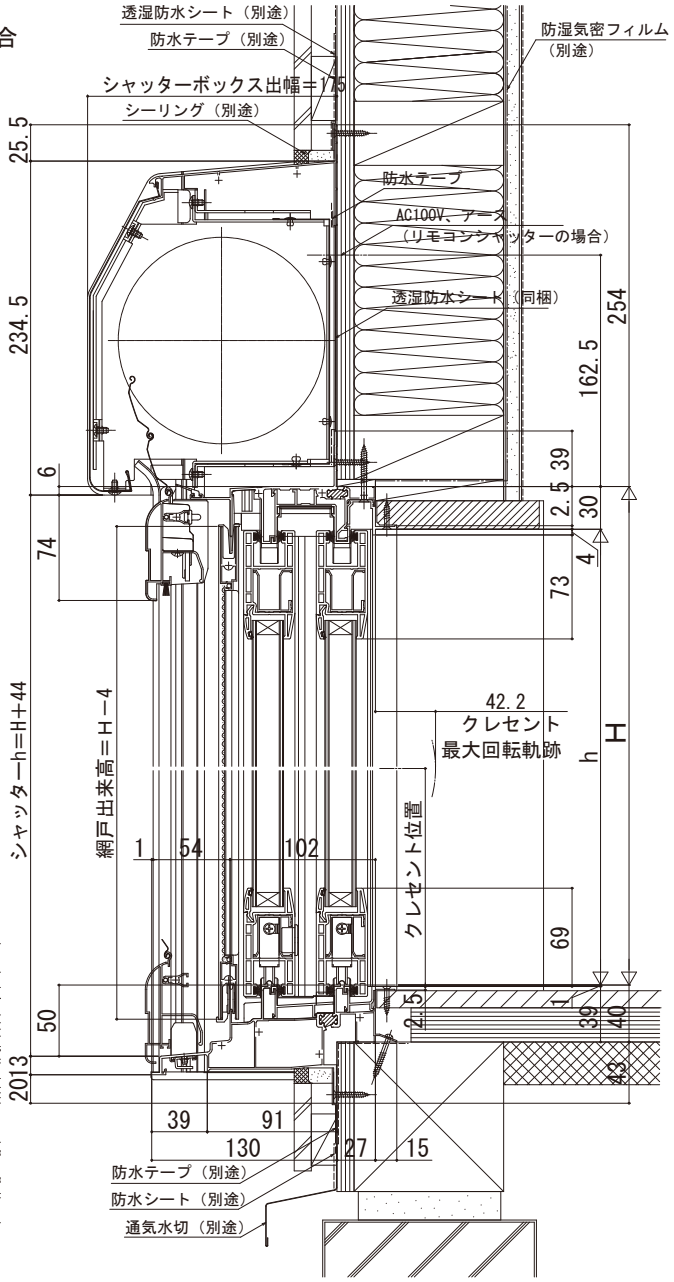

有効開口寸法割出し公式		
標準	2枚建	W／2－117.5
	4枚建	W／2－202
大型引手付 サポートハンドル付	2枚建	W／2－167.5
	4枚建	W／2－302

※内障子、外障子共通

注意事項

・下枠のアングル高さに注意してください。

●連窓式中柱部 3004＜Wの場合

●手動シャッター

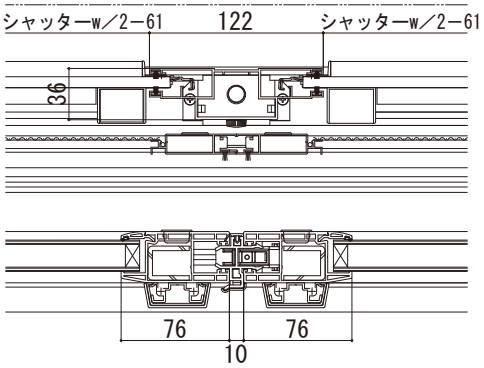

●4枚建突合せ部
W≦3004の場合

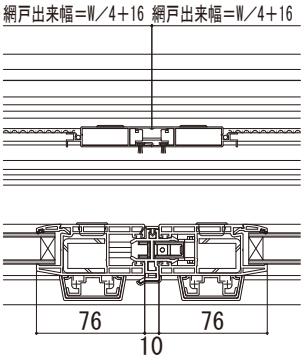

●リモコンシャッター

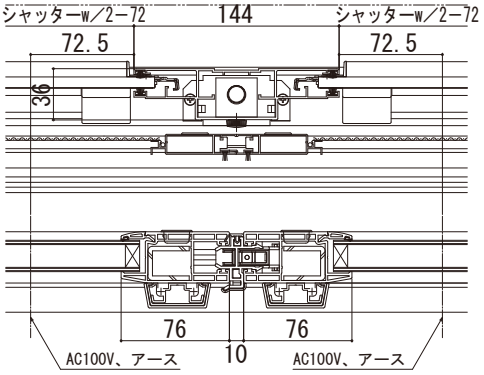
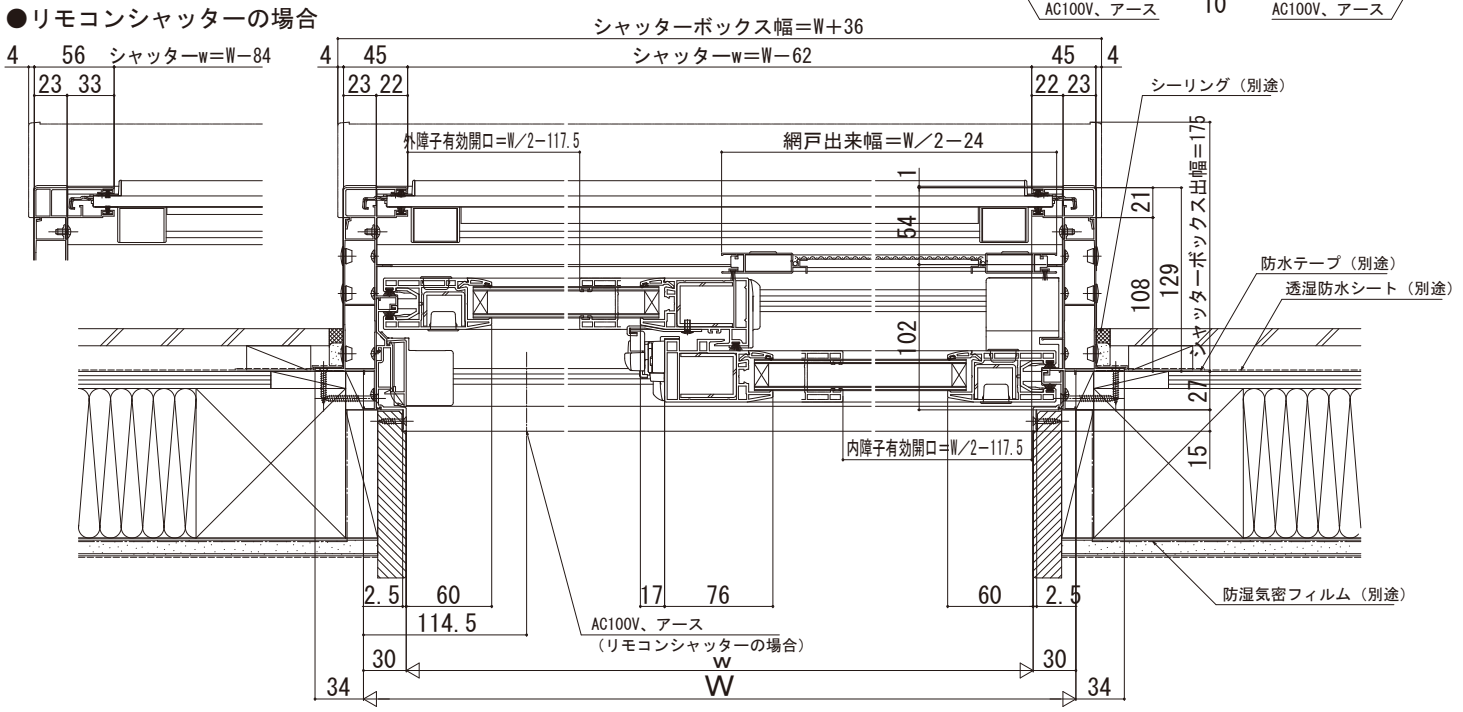
●リモコンシャッターの場合