APW330　シャッター付引違いテラス戸

2×4

外観姿図

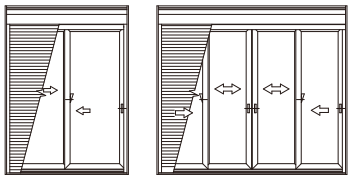

■シャッター付引違いテラス戸 クレセント仕様 手動シャッター リモコンシャッター

- ●アングル付
- ●窓額縁納まり
- ●テラス
- ●手動シャッターの場合

●リモコンシャッターの場合

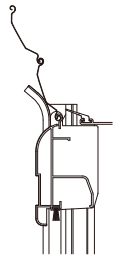

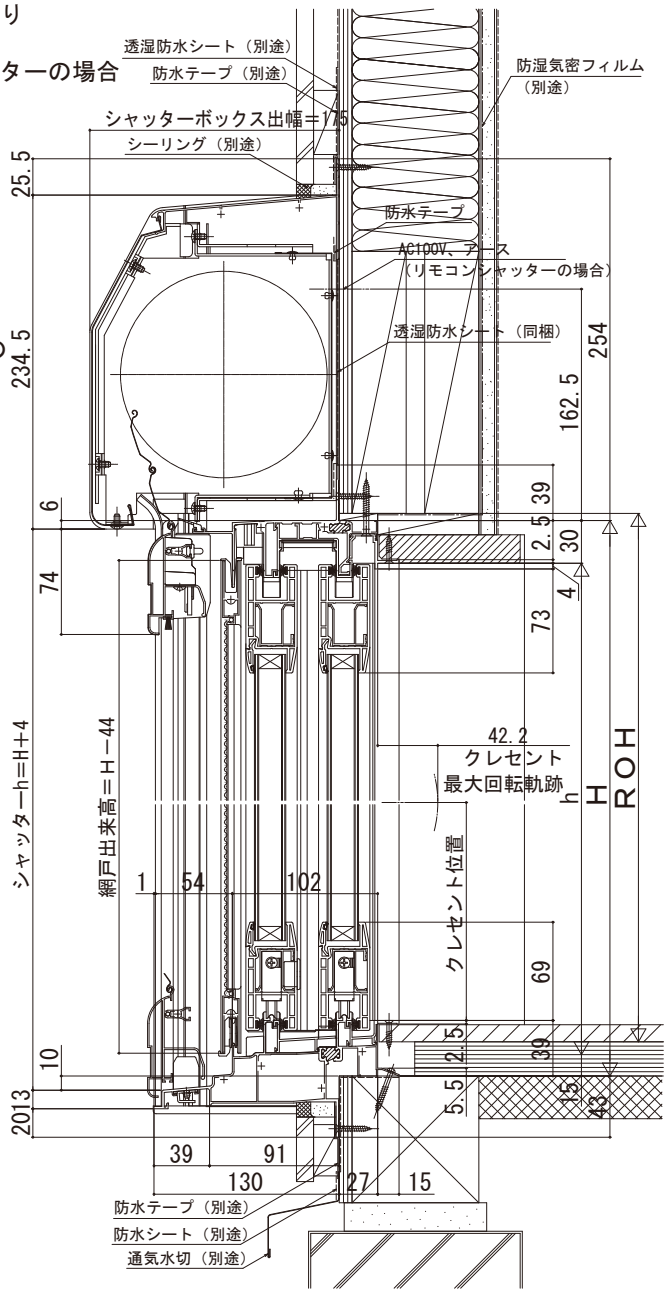

●床厚27mm対応

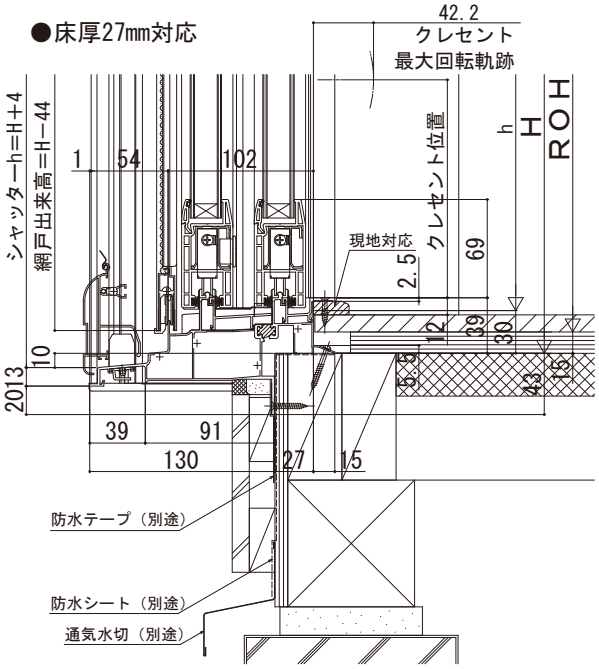

●４枚建突合せ部 W≦3004の場合

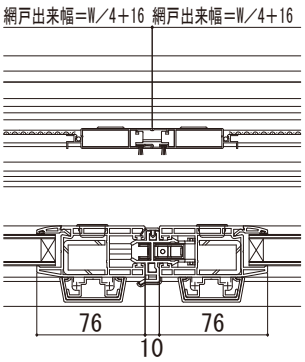

●リモコンシャッターの場合

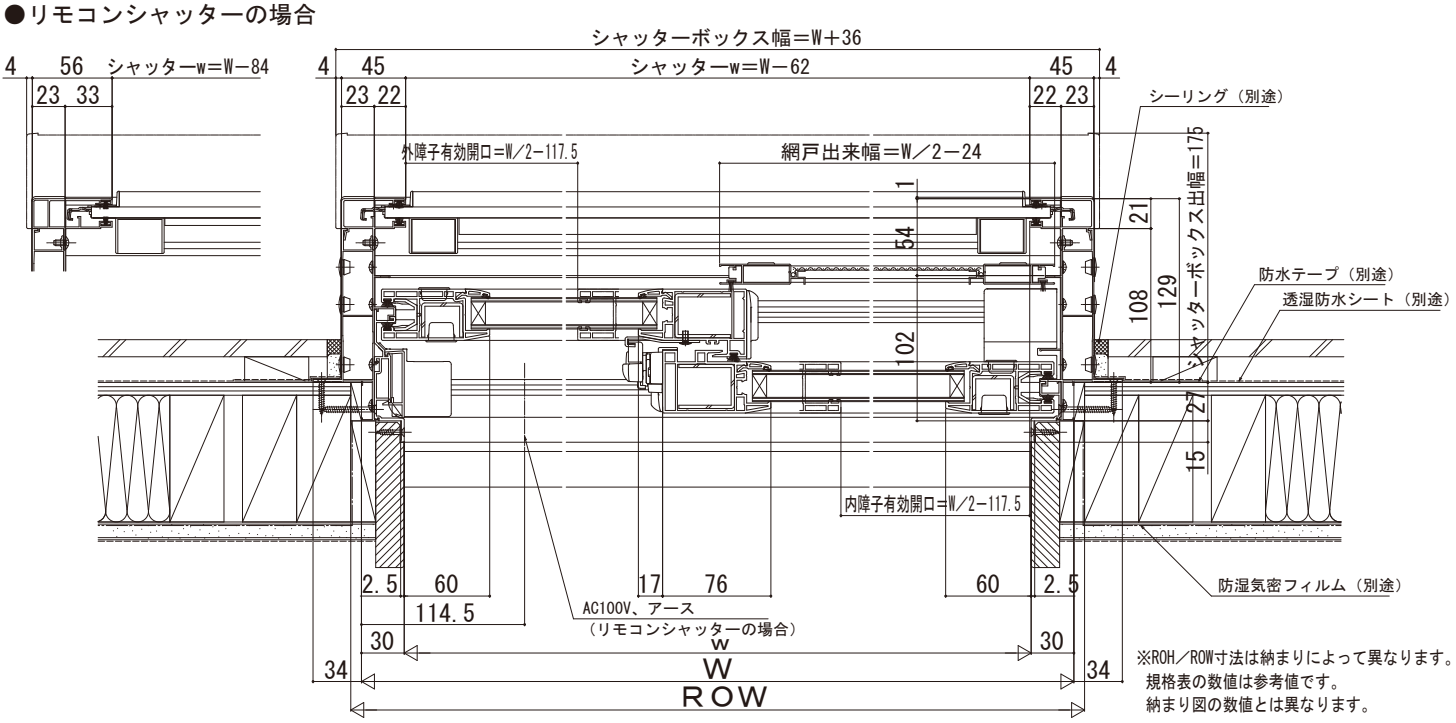

※ROH／ROW寸法は納まりによって異なります。
規格表の数値は参考値です。
納まり図の数値とは異なります。