APW330 連窓

■アングル付 たてすべり出し窓 オペハン 段窓 右勝手＋FIX窓 段窓＋たてすべり出し窓 オペハン 段窓 左勝手

内観姿図

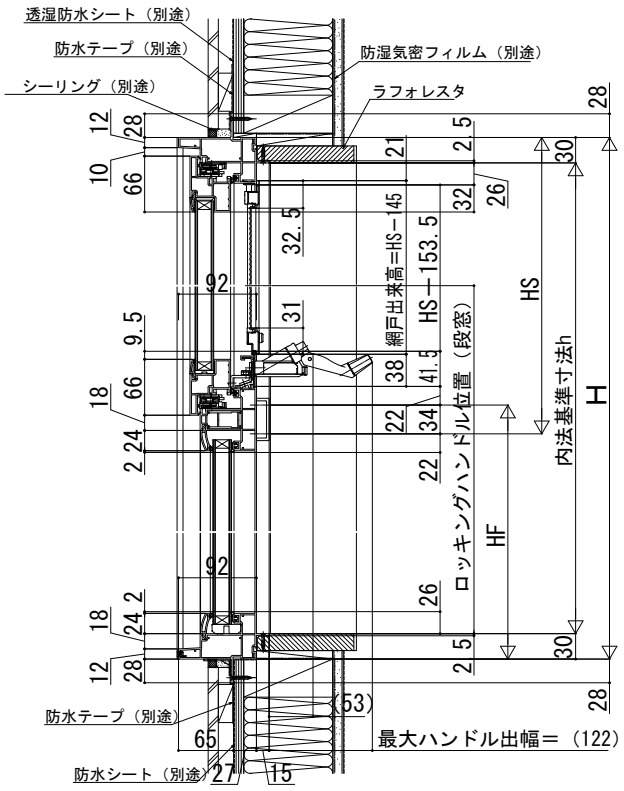

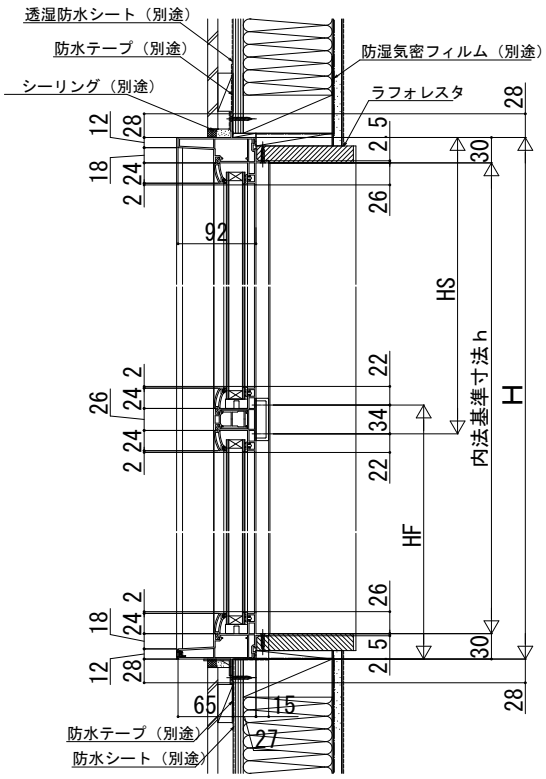

注意事項

＜H≧1,870の場合について＞
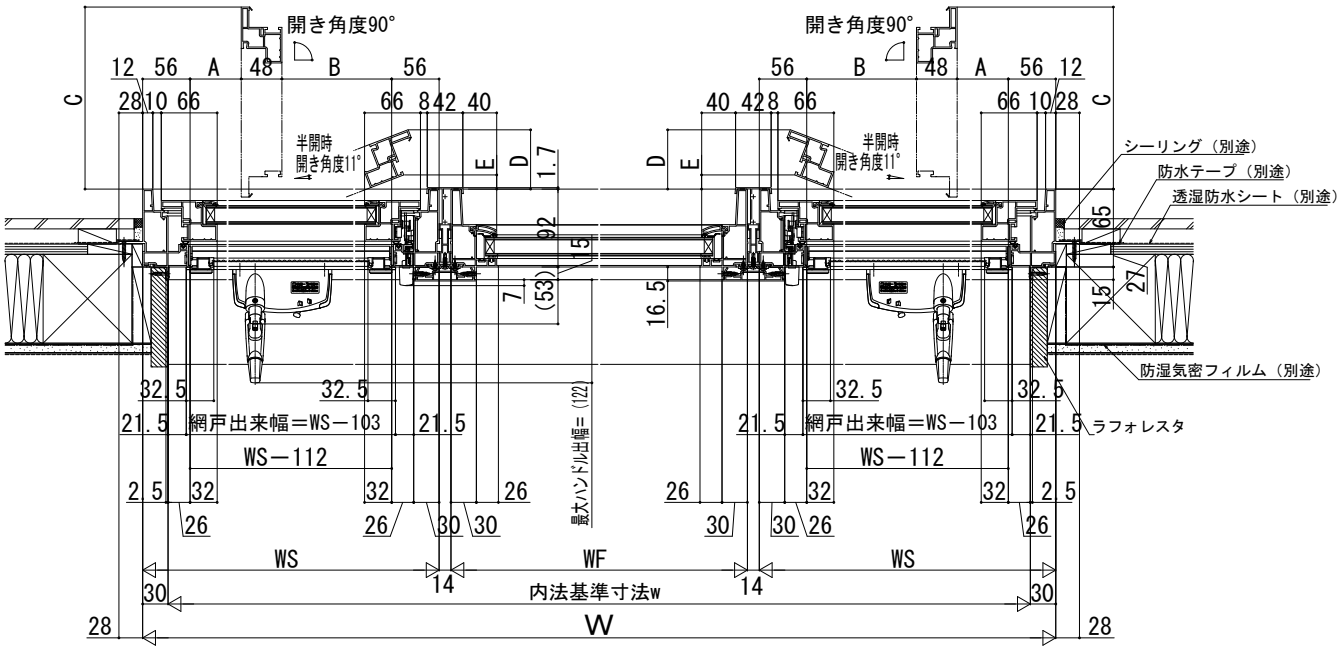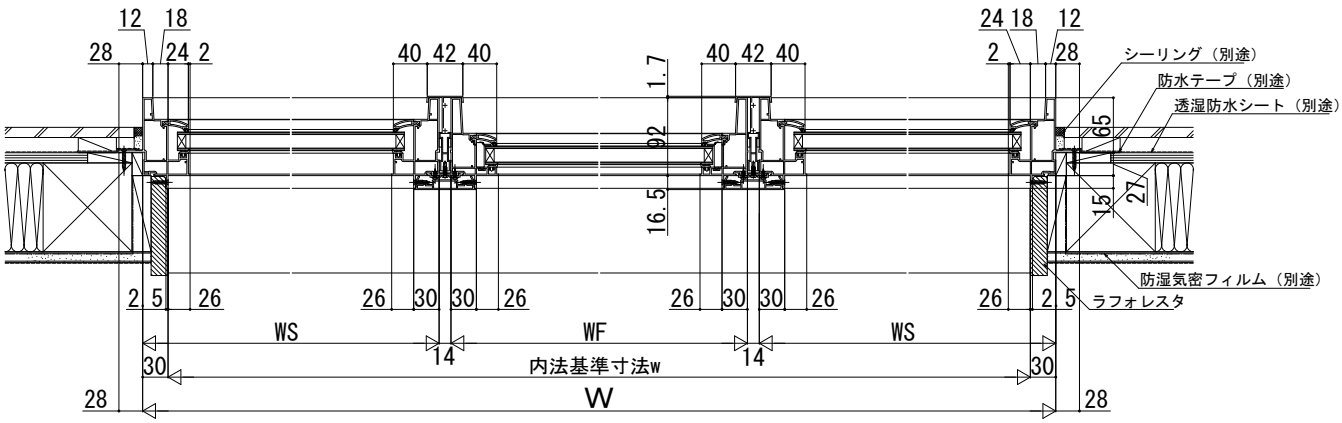
サッシH≧1,870も窓タイプです。（テラスタイプではありません。）
ガラス割れなどの事故を未然に防ぐため、フロア面から少し立ち上げて
ガラス面とフロア面が同じにならないように配慮してください。