APW330 連窓

■アングル無 たてすべり出し窓 オペハン 段窓 右勝手＋FIX窓 段窓＋たてすべり出し窓 オペハン 段窓 左勝手

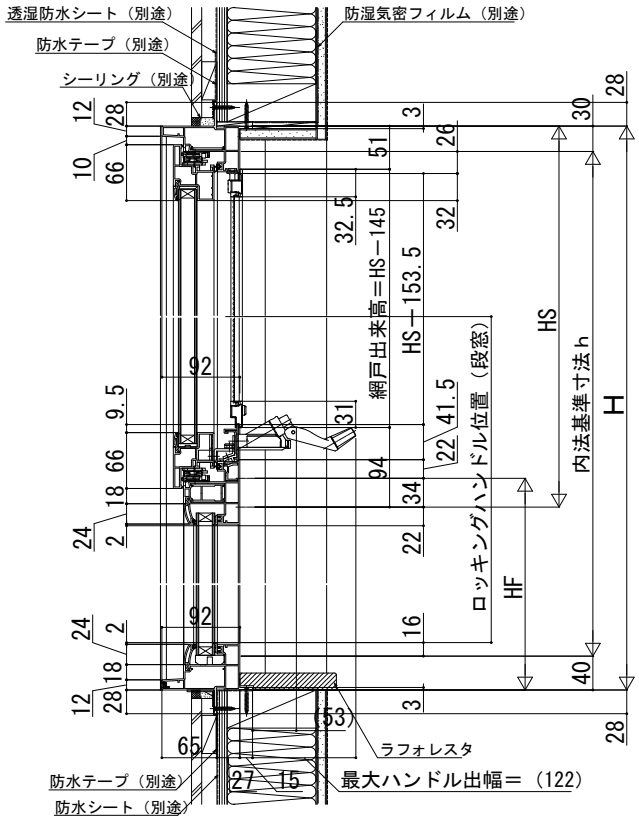

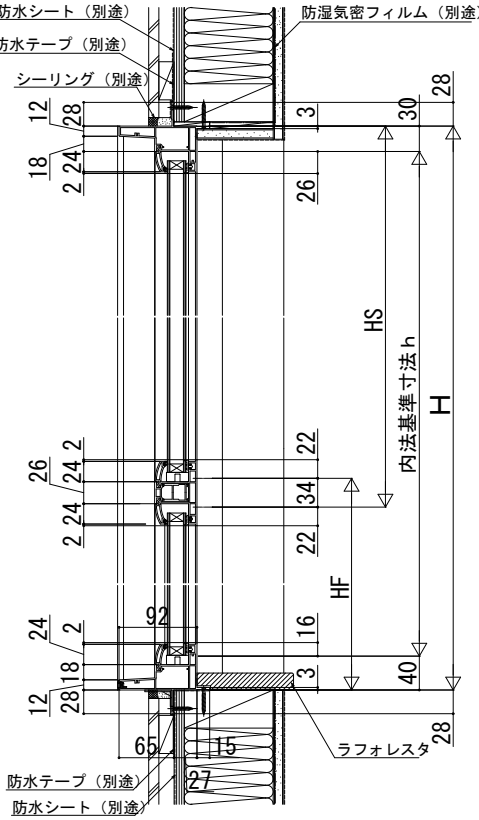

内観姿図

注意事項

<H≧1870の場合について>

サッシH≧1870も窓タイプです。（テラスタイプではありません。）

ガラス割れなどの事故を未然に防ぐため、フロア面から少し立ち上げて
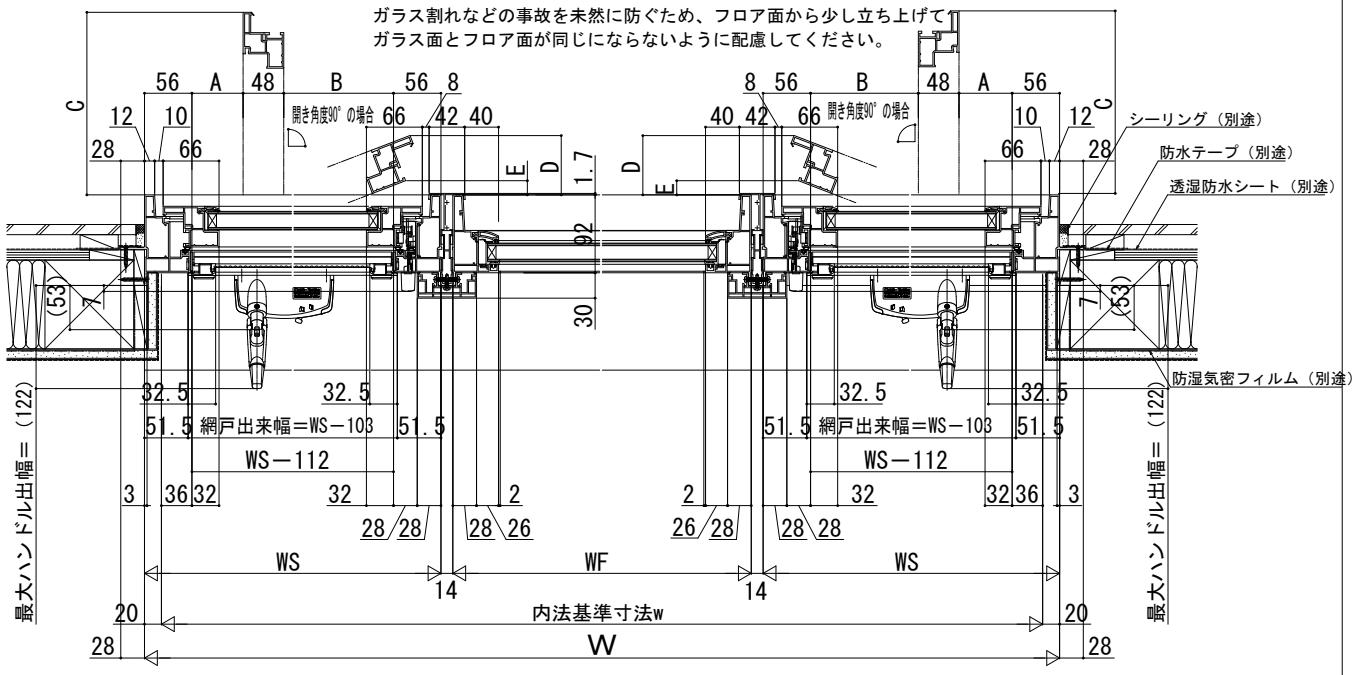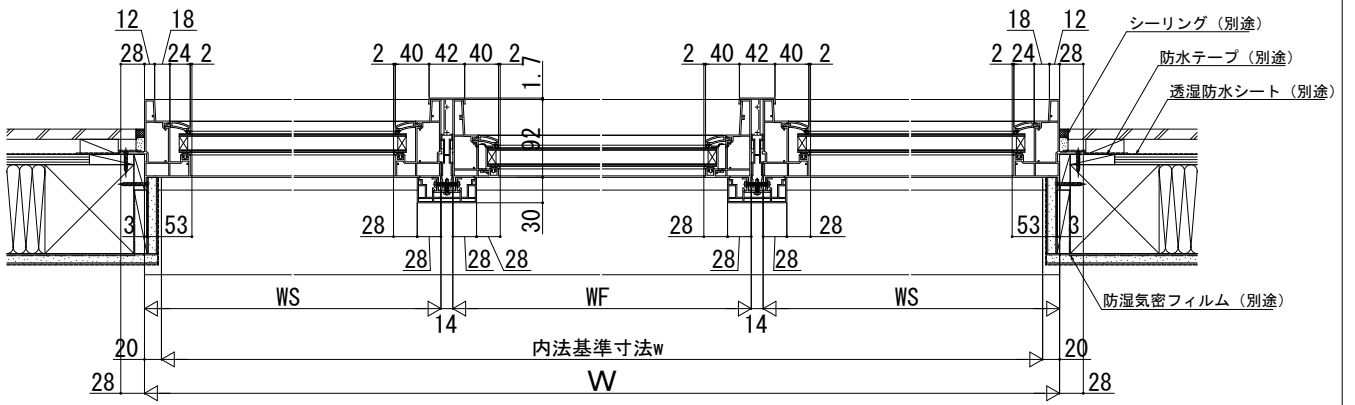
ガラス面とフロア面が同じにならないように配慮してください。