APW330 連窓

■アングル無 すべり出し窓 グレモン 段窓＋すべり出し窓 グレモン 段窓＋すべり出し窓 グレモン 段窓

内観姿図

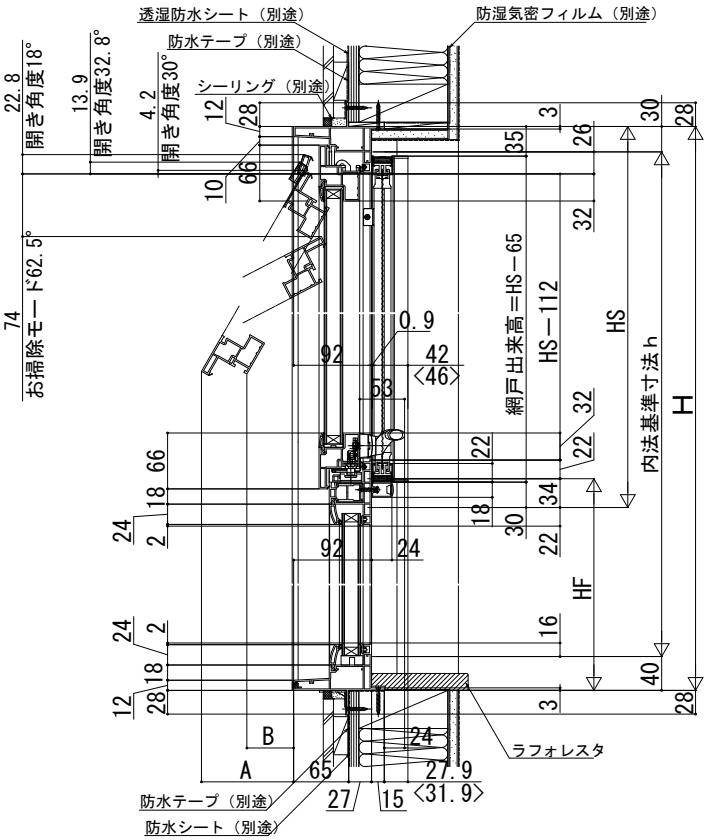

注意事項
＜横引きロール網戸について＞
・内装および額縁が干渉しないように納まり寸法をご参照ください。

＜　＞寸法は、幅広タイプを表す（800＜W）

●すべり出し窓部

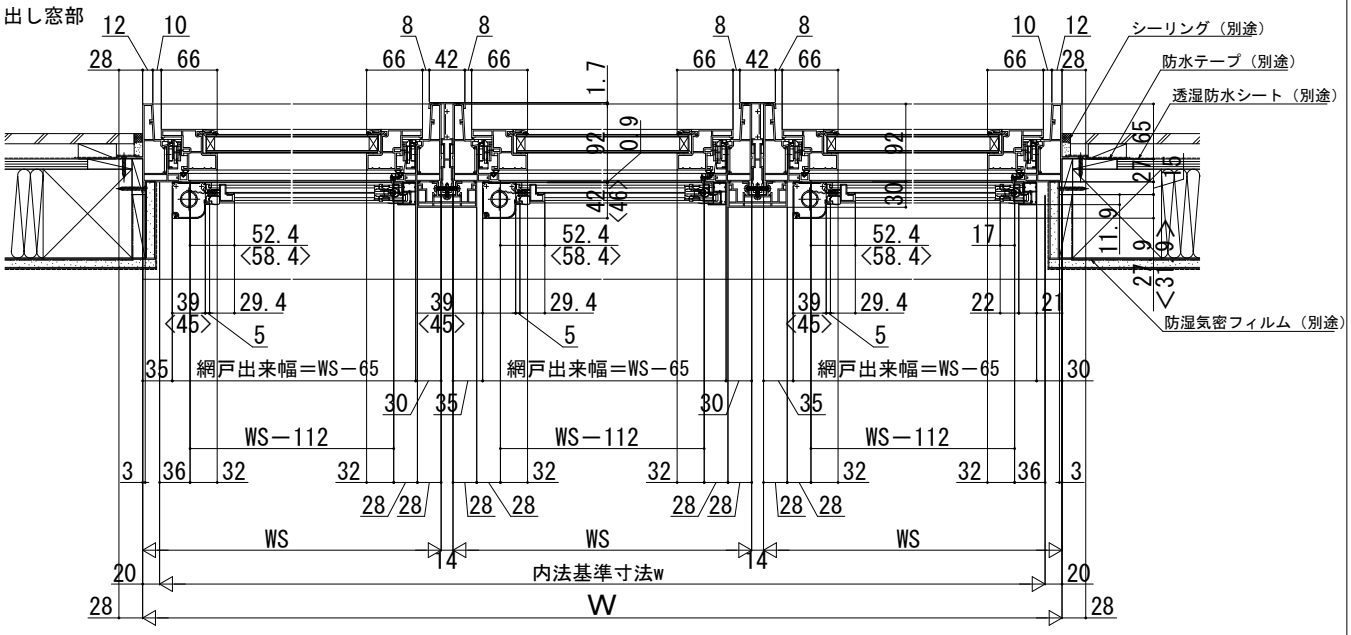
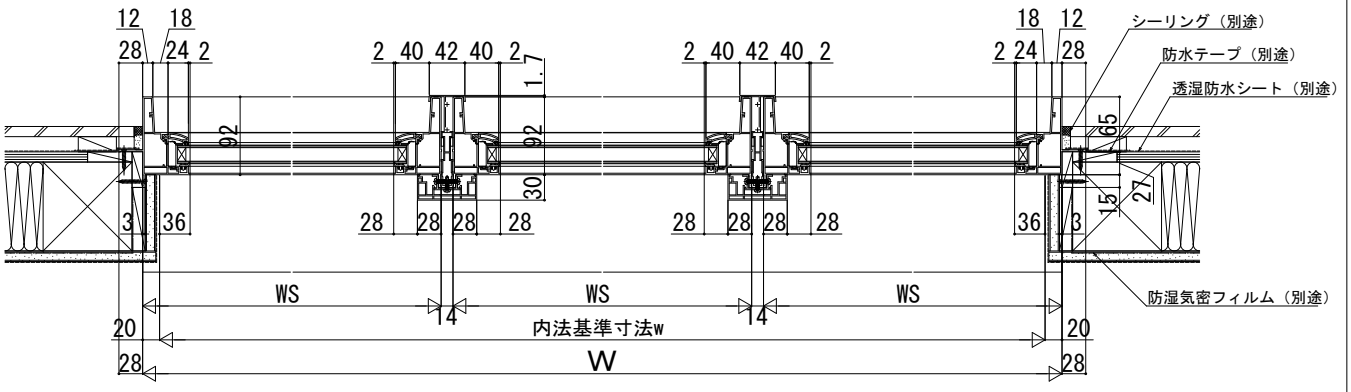
●ＦＩＸ窓部