パラソリア

■パラソリア　Aタイプ
■側面図

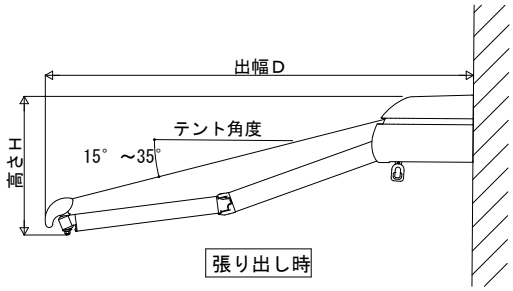

呼称D 呼称間口	アーム種	寸法	テント角度				
			15°	20°	25°	30°	35°
D10 1～2.5間	10アーム	D	1,215	1,185	1,145	1,095	1,035
		H	405	500	585	665	740
D15 1～2間	15アーム	D	1,650	1,600	1,545	1,480	1,405
		H	515	655	775	890	1,000
D15 2.5間	15SPアーム	D	1,790	1,745	1,680	1,610	1,525
		H	565	705	835	965	1,080
D20 1.5～2間	20アーム	D	2,125	2,065	1,990	1,905	1,810
		H	655	820	980	1,140	1,280
D20 2.5間	20SPアーム	D	2,150	2,095	2,020	1,935	1,830
		H	660	830	995	1,150	1,295

●障害物対応　設置寸法

オーニング下部に障害物がある場合テント角度別アーム下限位置を参照し、テント角度35°線に障害物が接しない高さに設置してください。

テント角度別アーム下限位置

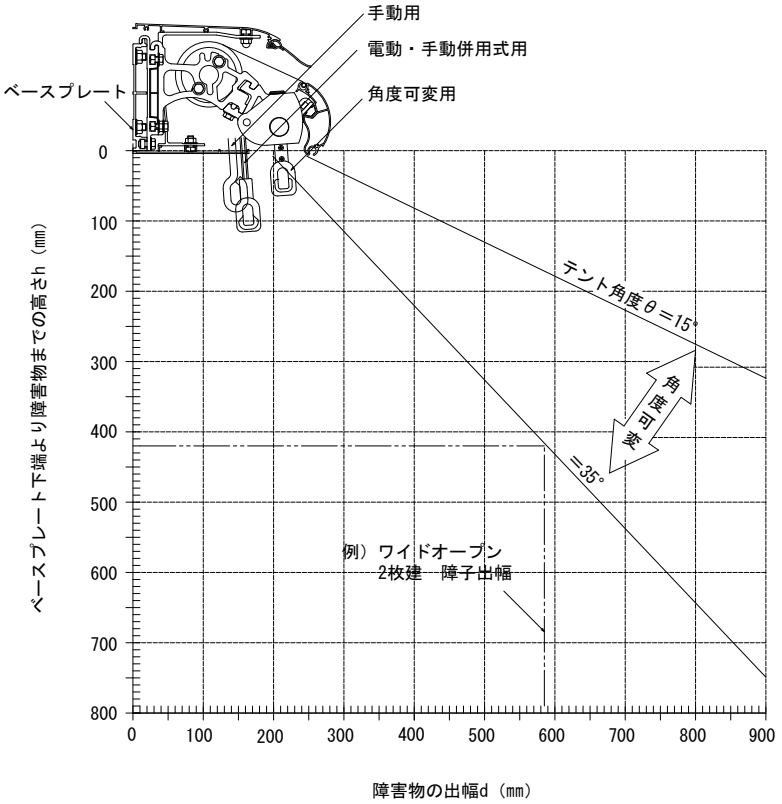

左表のテント角度別線は
風荷重を受け下がった状態のアーム下端を示します。

参考）ワイドオープンの建枚数別障子出幅

	2枚建	4枚建	6枚建
呼称幅	4.5尺	9尺	12尺
サッシW	1,235	2,600	3,510
障子出幅	585	645	570

※2枚建の場合、ワイドオープン障子上端から
　ベースプレート下端までの最小寸法は「約420mm」。

■施工可能な木造躯体について

オーニングはアーム展開時に風を受けると躯体に非常に大きな力がかかるため、ベースプレートは必ず105角以上の柱、または梁せい210mm以上の横架材に施工してください。補助ベースプレートは210mm以上の横架材、または45mm以上の見付の柱・間柱に施工してください。

●柱への
ベースプレート施工の場合

※金属サイディングや　通気工法で
　施工部に胴縁がない場合、
　外壁つぶれ防止部品を使用してください

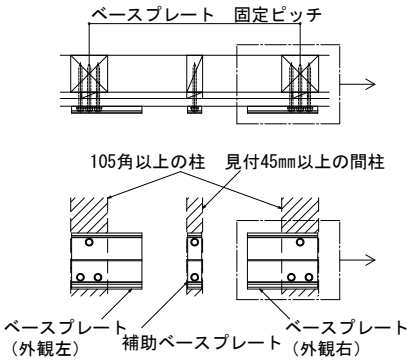

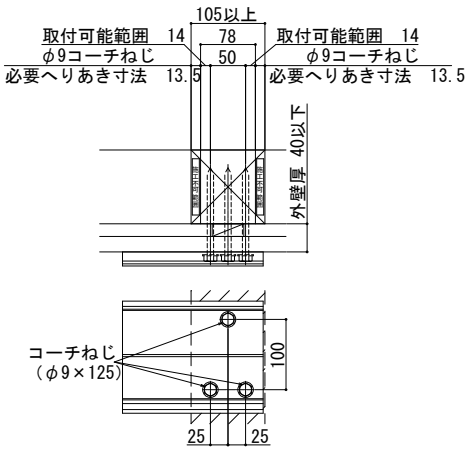

●横架材への
ベースプレート施工の場合

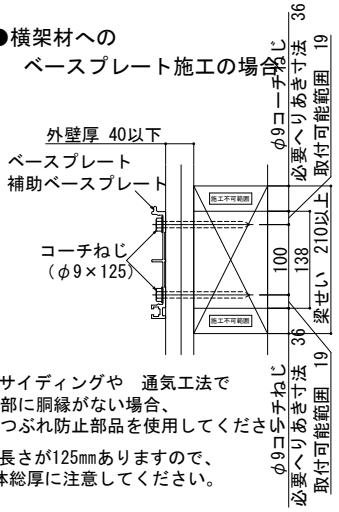

※金属サイディングや　通気工法で
　施工部に胴縁がない場合、
　外壁つぶれ防止部品を使用してください

※ねじ長さが125mmありますので、
　躯体総厚に注意してください。