エピソードII NEO 引違い窓 遮音性能T-2仕様 テラスタイプ 半外付型/アングルー体枠 在来

テラス 在来

■引違い窓 テラスタイプ T-2仕様 在来／半外付型／アングルー体枠

内観姿図

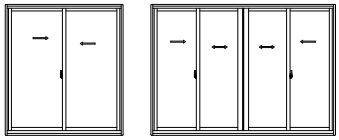

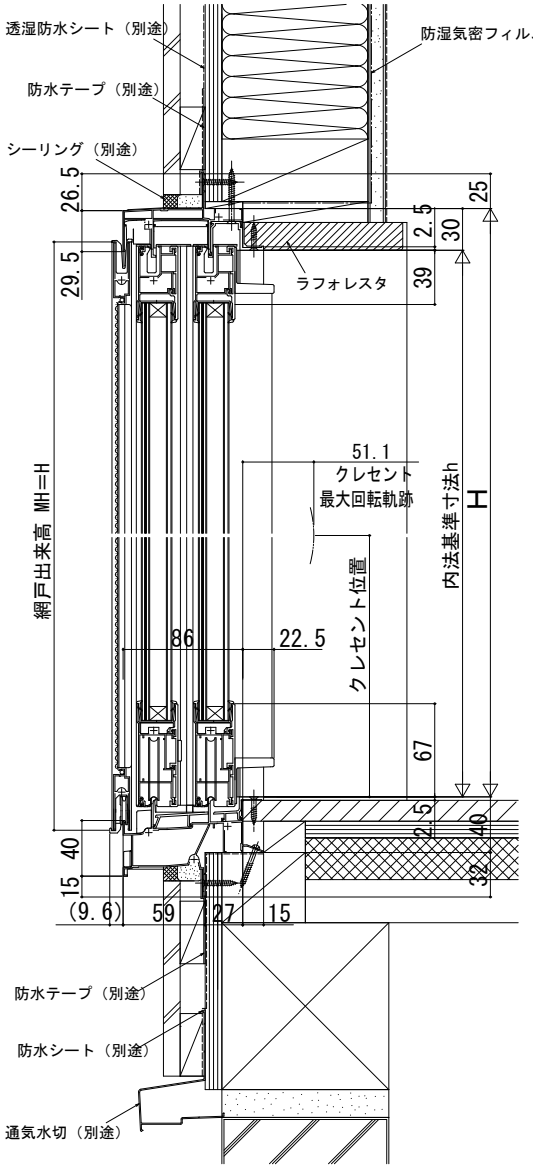

●2枚建　有効開口寸法 公式

内障子を開いた場合	W／2−109
外障子を開いた場合	W／2−70

●4枚建　有効開口寸法 公式
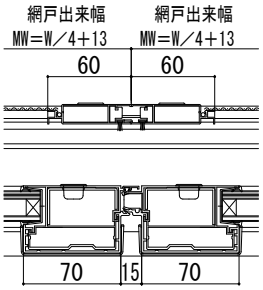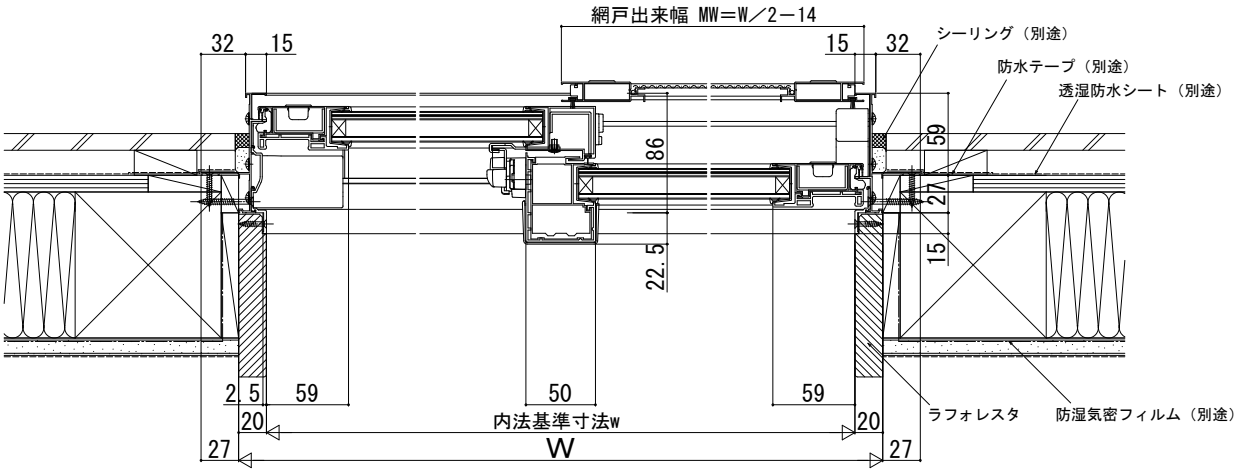
内障子を開いた場合	W／2−215.5