エピソードII NEO 引違い窓 遮音性能T-2仕様 テラスタイプ 2×4

テラス 2×4

■引違い窓 テラスタイプ T-2仕様 2×4

内観姿図

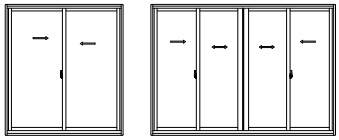

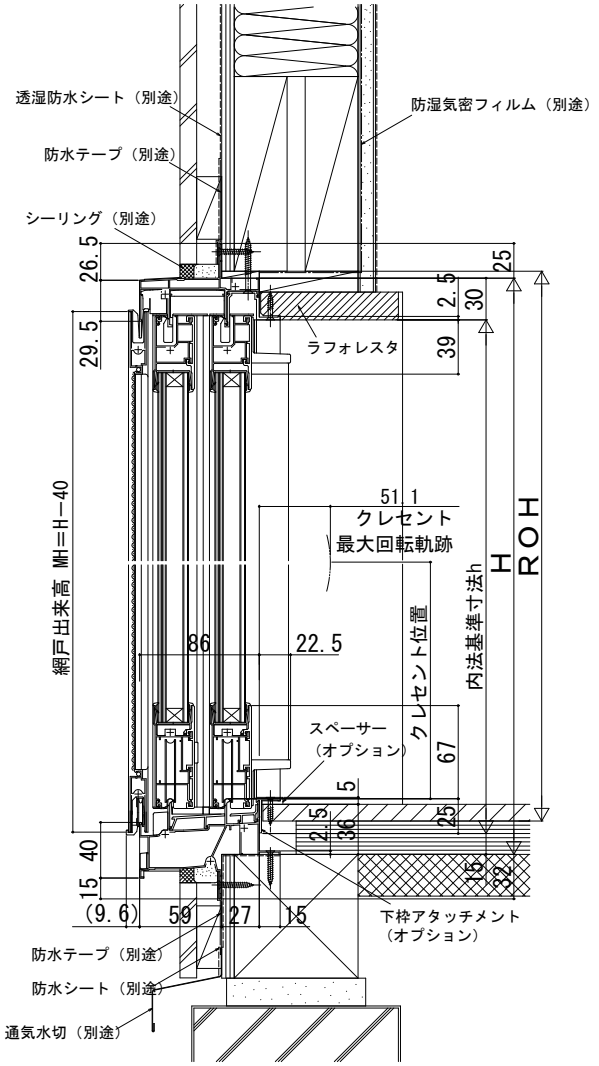

※ROH／ROW寸法は納まりによって異なります。
規格表の数値は参考値です。納まり図の数値とは異なります。

●2枚建　有効開口寸法 公式

内障子を開いた場合	W／2−109
外障子を開いた場合	W／2−70

●4枚建　有効開口寸法 公式

内障子を開いた場合	W／2−215.5

●単純段差下枠仕様の場合

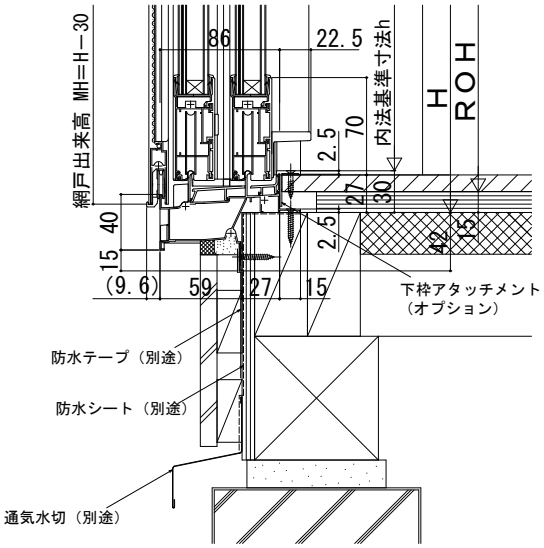

（床構造用合板の厚さ）＋（床材の厚さ）は、
43mmを超えないようにしてください。
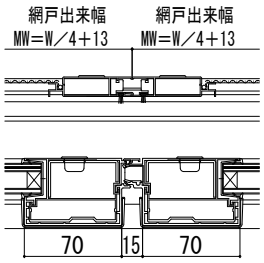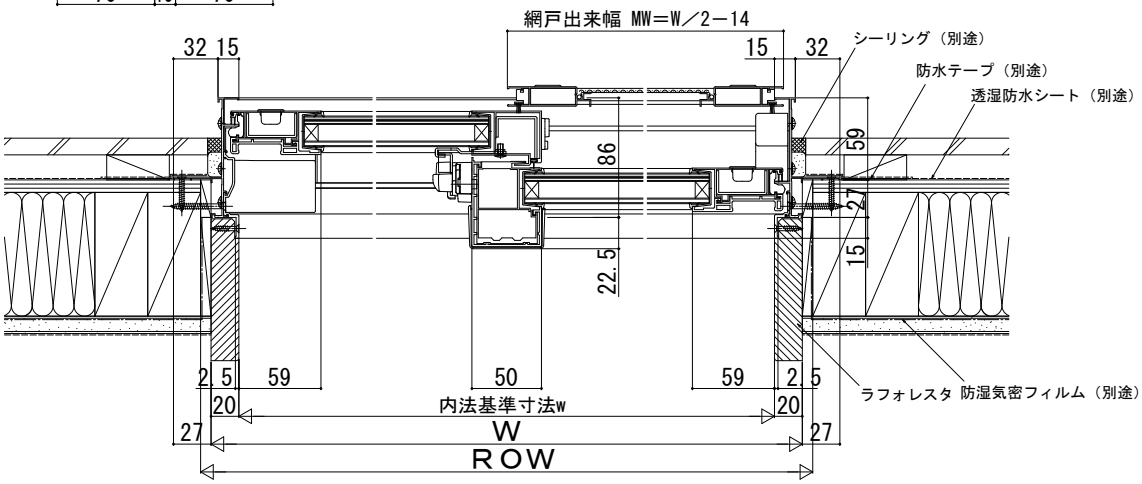
●4枚建突合せ部