エピソードII NEO 引違い窓 遮音性能T-2仕様 テラスタイプ サポート引手・サポートハンドル付 2×4

テラス 2×4

■引違い窓 テラスタイプ／サポート引手・サポートハンドル付 内外付型

内観姿図

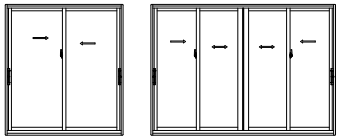

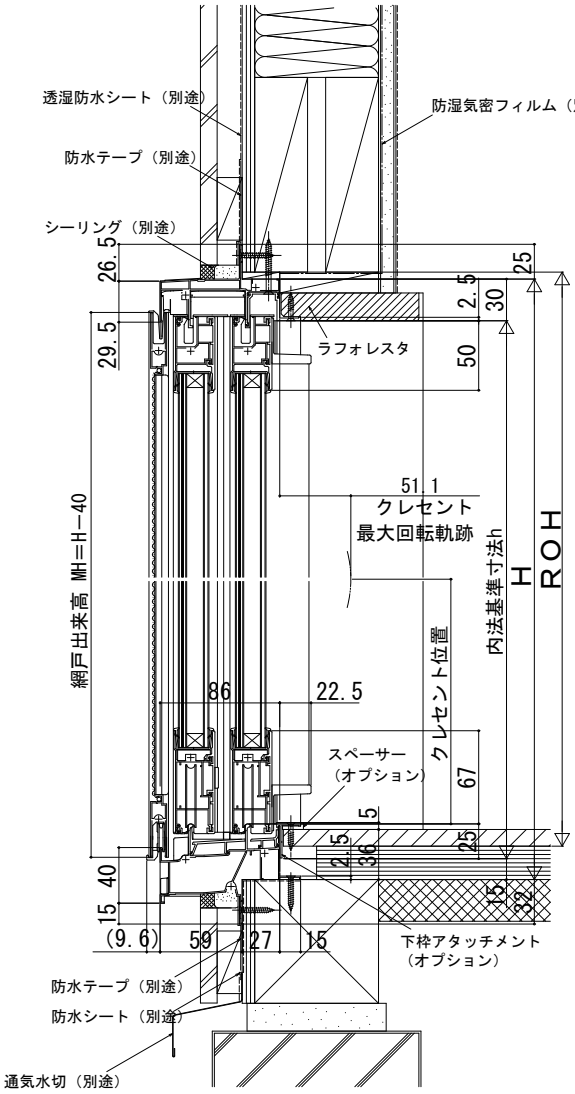

※ROH／ROW寸法は納まりによって異なります。
規格表の数値は参考値です。納まり図の数値とは異なります。

●サポートハンドル付の場合
内観左部

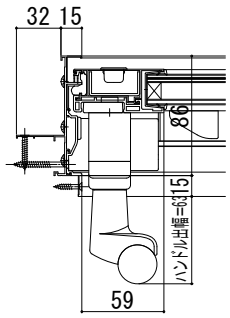

●サポートハンドル付の場合
内観右部

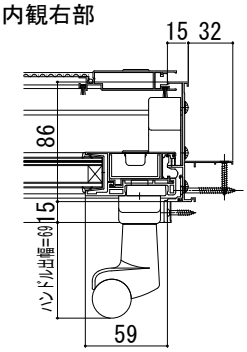

●サポート引手付の場合
●4枚建突合せ部

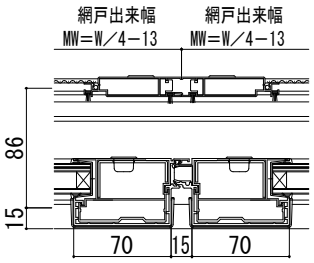

●サポートハンドル付の場合
●4枚建突合せ部

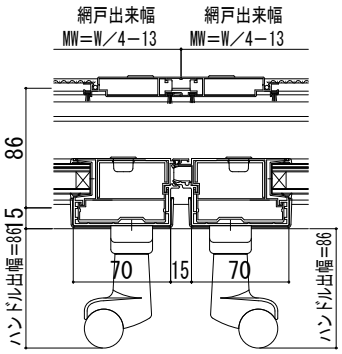

●2枚建　有効開口寸法 公式（サポートハンドル／サポート引手共通）
・内障子を開いた場合／外障子を開いた場合

W／2−149

●4枚建　有効開口寸法 公式（サポートハンドル／サポート引手共通）
・内障子を開いた場合
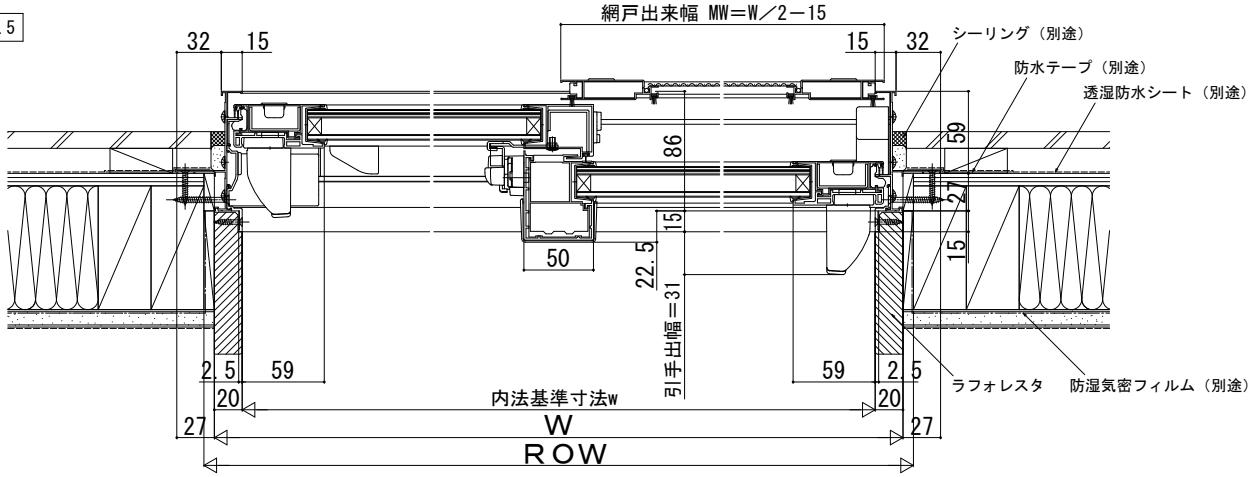
W／2−295.5