プラマードH 連窓

■テラスドア＋FIX連窓
横引きロール網戸XMYを取付けた場合

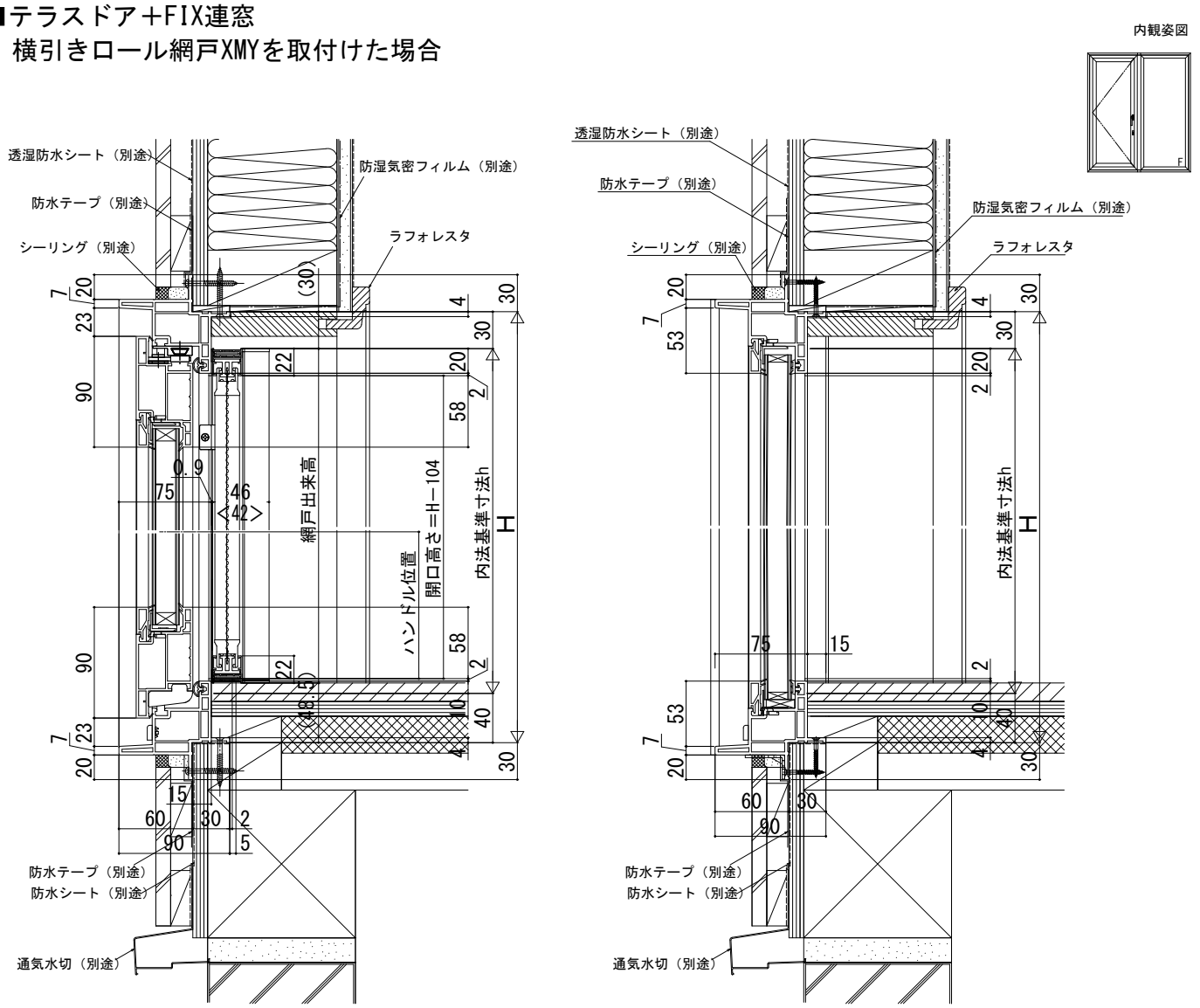

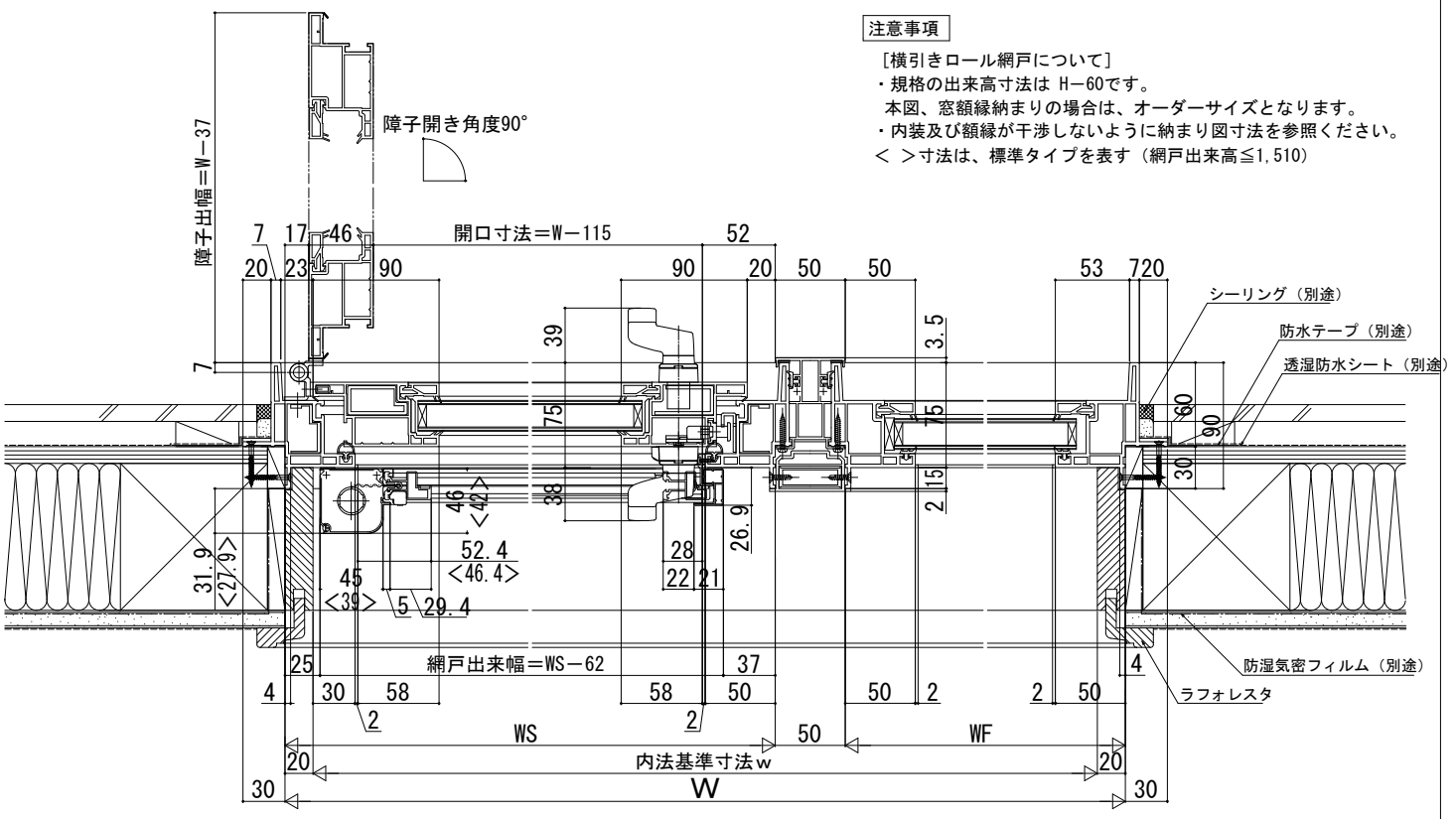

注意事項

［横引きロール網戸について］
・規格の出来高寸法は H－60です。
本図、窓額縁納まりの場合は、オーダーサイズとなります。
・内装及び額縁が干渉しないように納まり図寸法を参照ください。
＜ ＞寸法は、標準タイプを表す（網戸出来高≦1,510）