ドアリモ玄関ドアD30 納まり無

■断熱ドア ランマ無 親子・両開き
既設ドア：内付型（ハイドア）
内額縁：ラフォレスタ
外額縁：21

外観姿図

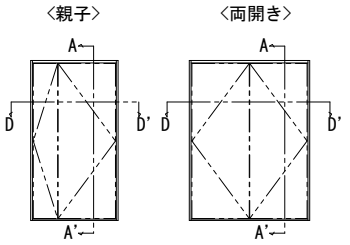

●ドア部 D2・D4（A－A' 断面）

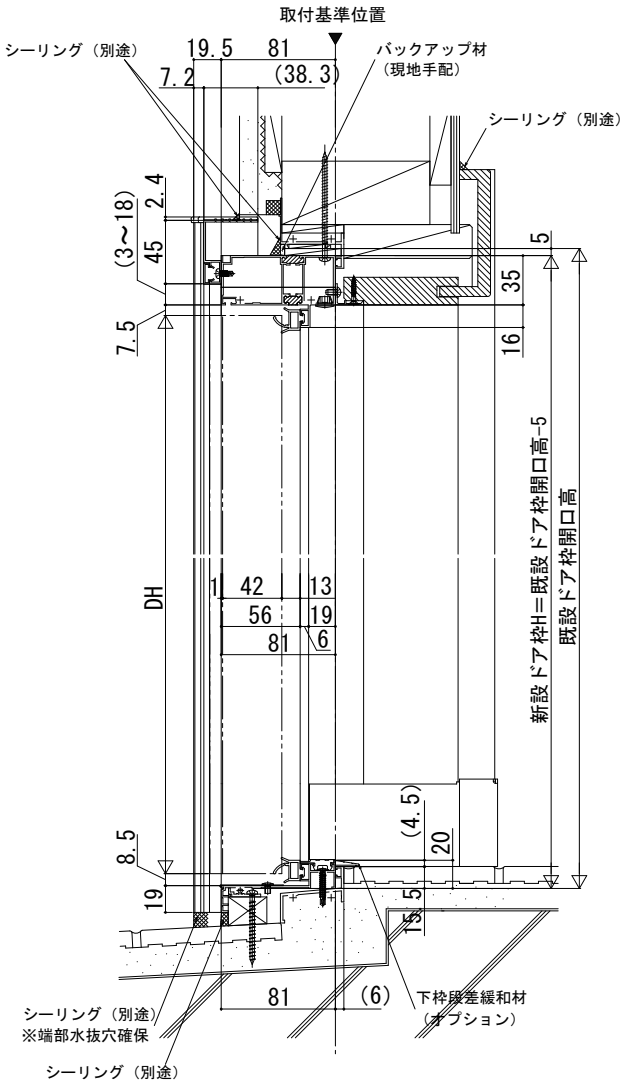

●ドア部 親子・両開き D2・D4仕様 （D－D' 断面）

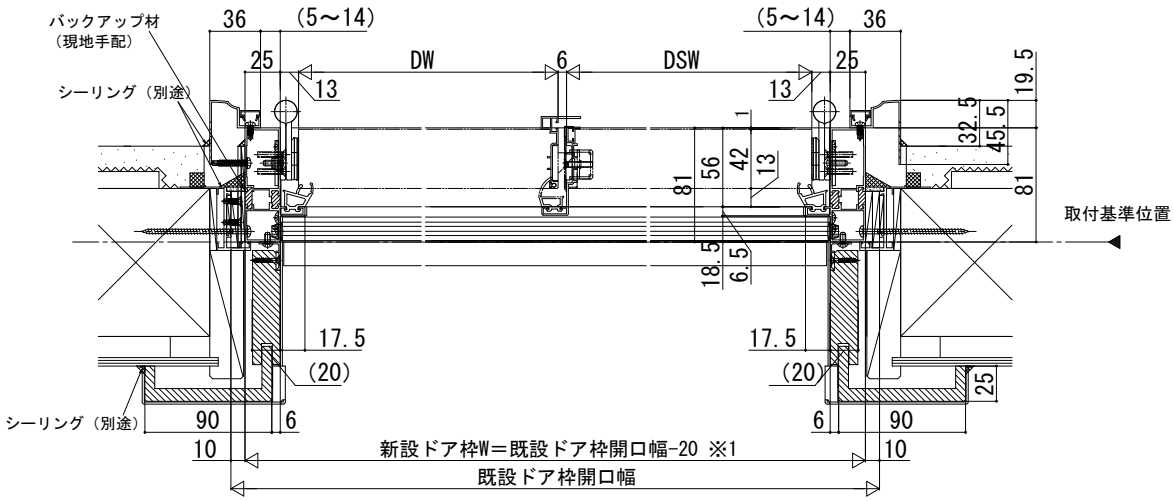

※1 既存ドア枠の戸当りとラフォレスタ額縁の干渉を避けるため
新設ドア枠Wを小さくした場合の例です。