ドアリモ玄関ドアD30

■内額縁

●内額縁（25）

ブラケット無

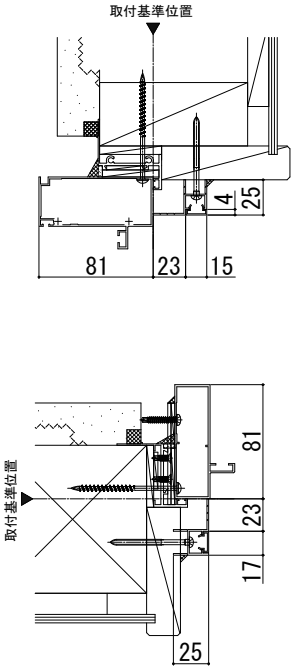

●内額縁（40）

ブラケット有

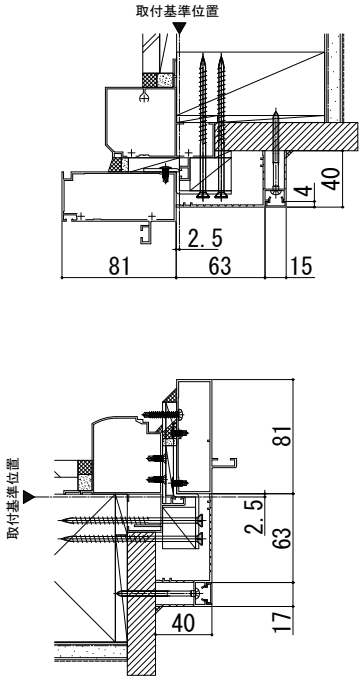

ブラケット無

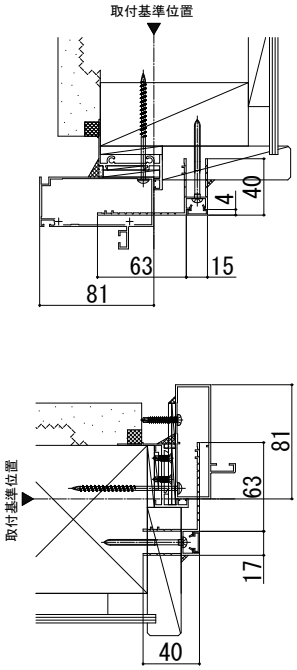

●内額縁（100）

ブラケット有

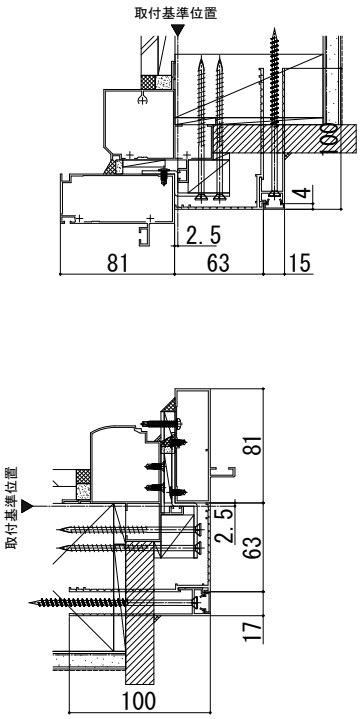
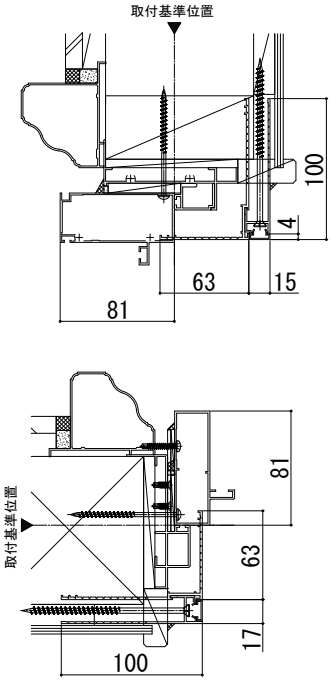
ブラケット無