ドアリモ勝手口ドア　形材一覧

■内額縁（アルミ枠）

●内額縁（25）
ブラケット無

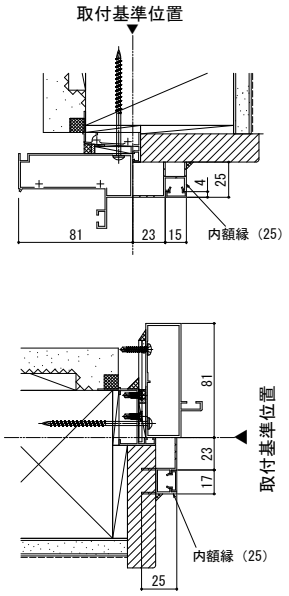

●内額縁（40）
ブラケット有

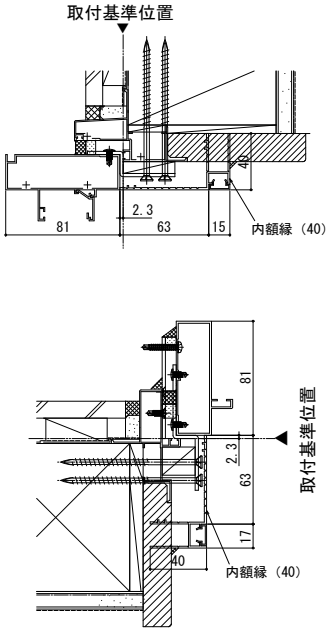

ブラケット無

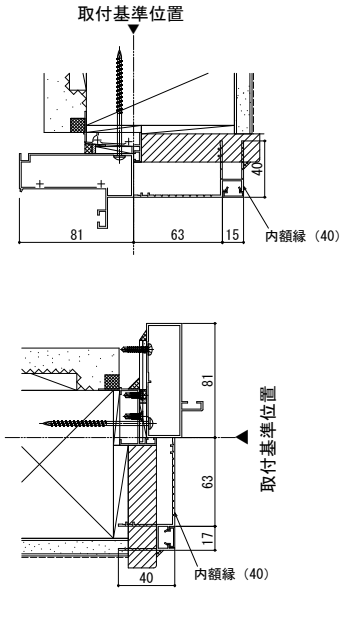

●内額縁（100）

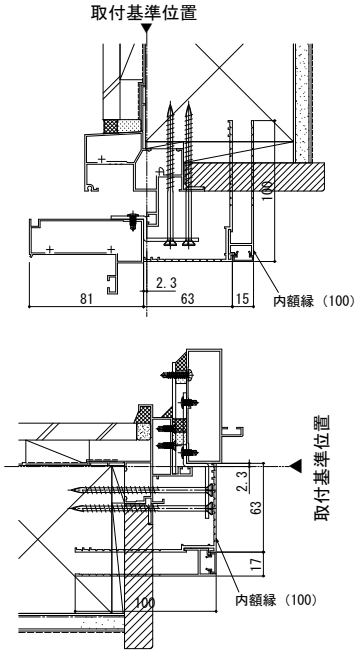

■内額縁（樹脂複合枠）

●樹脂額縁（見切材付）

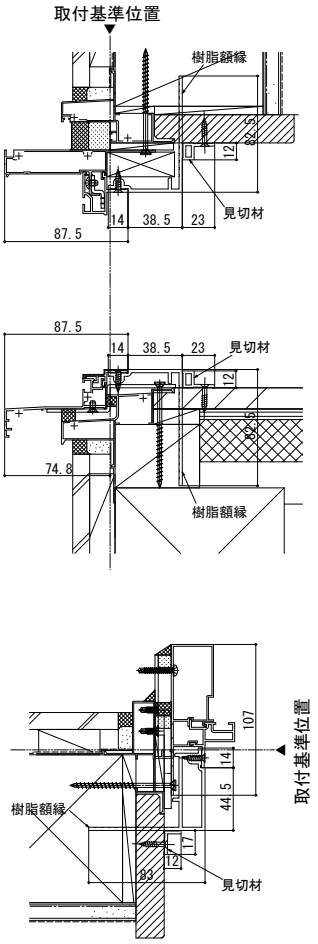
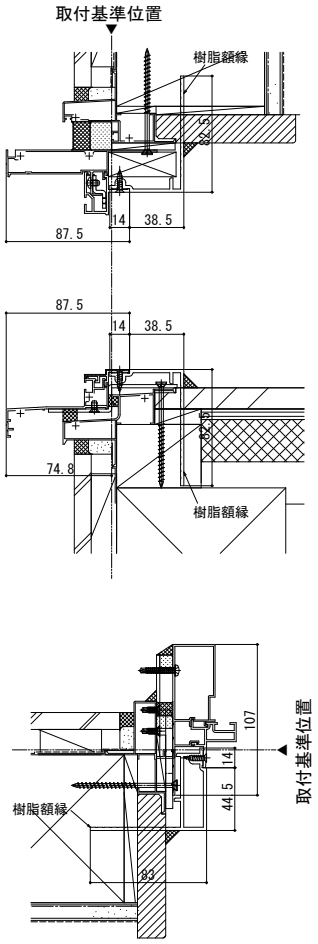
●樹脂額縁（見切材無）