リモコン外付ブラインド X-BLIND（先付枠）

■X-BLIND 先付枠 窓タイプ 半外付型

●「エピソードⅡ NEO」引違い窓に取付けた場合

外観姿図

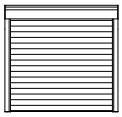

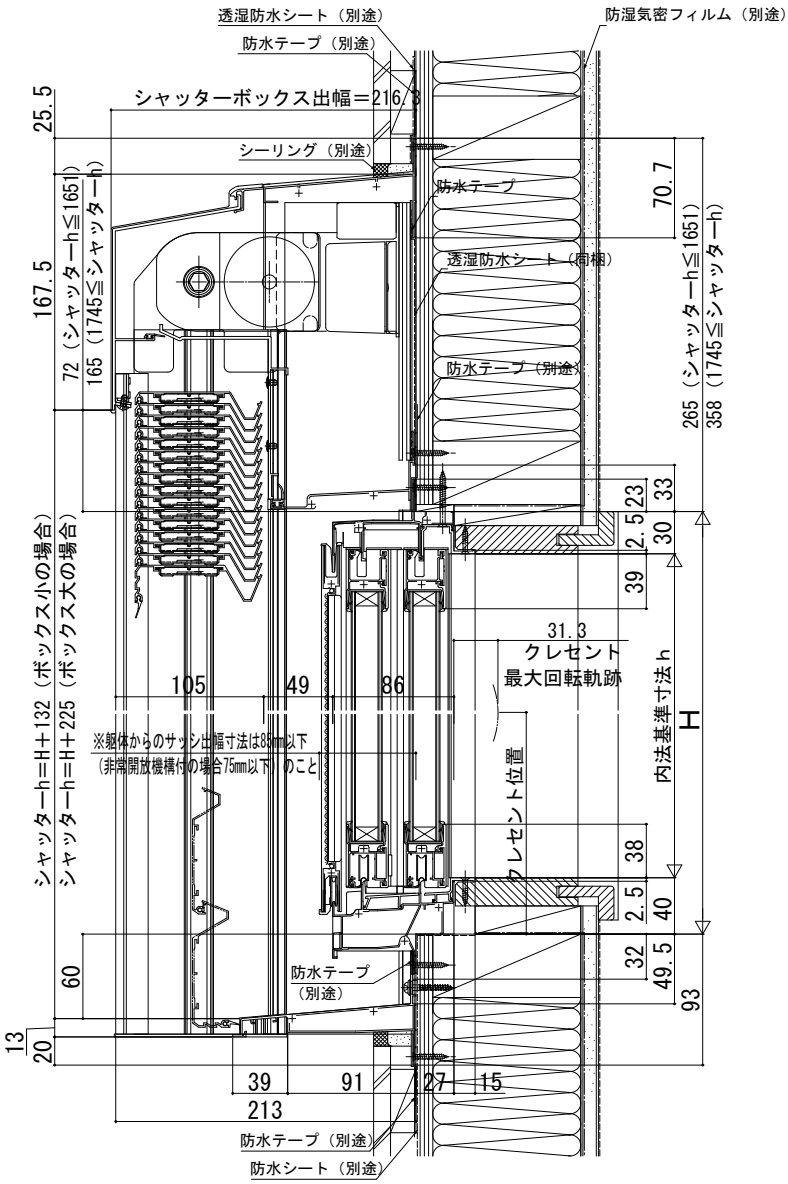

●入隅納まりの場合

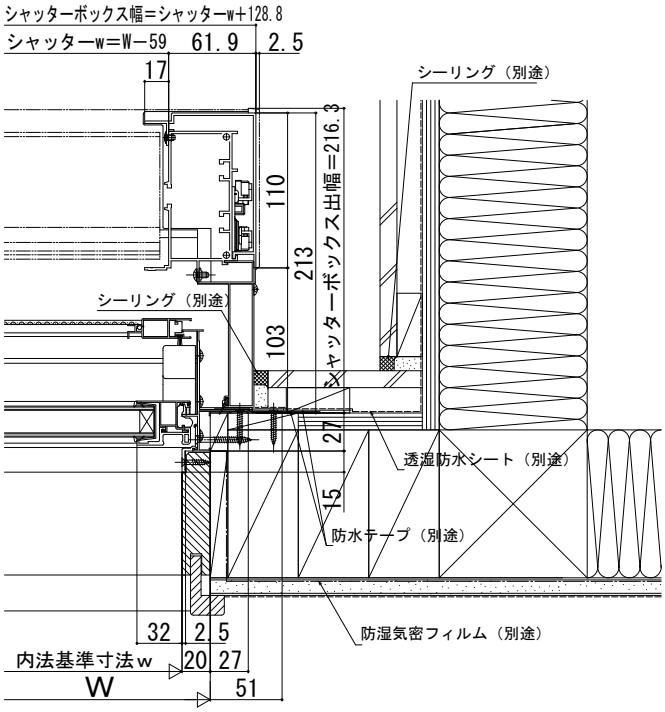
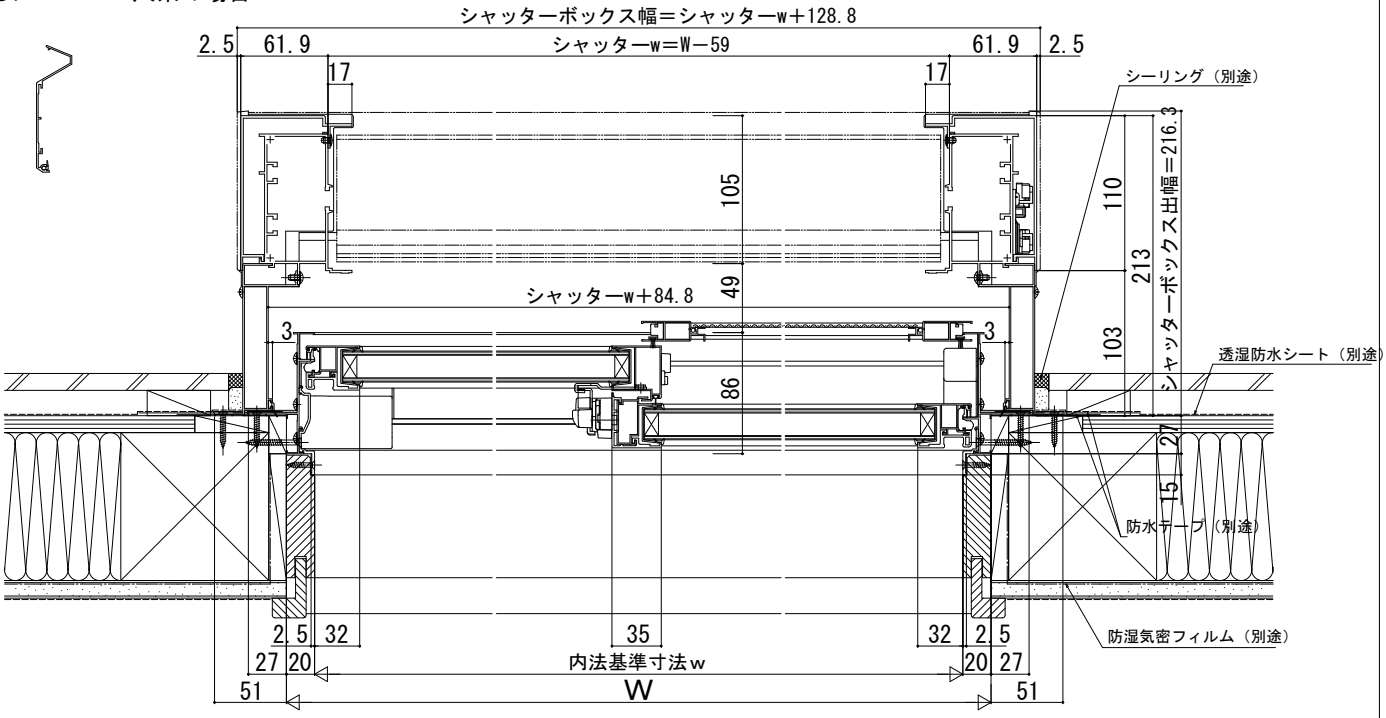
●ルーバー 9尺系の場合